AIR 11 C11A

POMPA DI CALORE ARIA/ACQUA AD ALTA EFFICIENZA
INCL. EVAPORATORE SPLIT ORIZZONTALE

CODICE ARTICOLO: 287020
SERIE: M2
TEMPERATURA DI MANDATA MAX. 65 °C
SPLIT

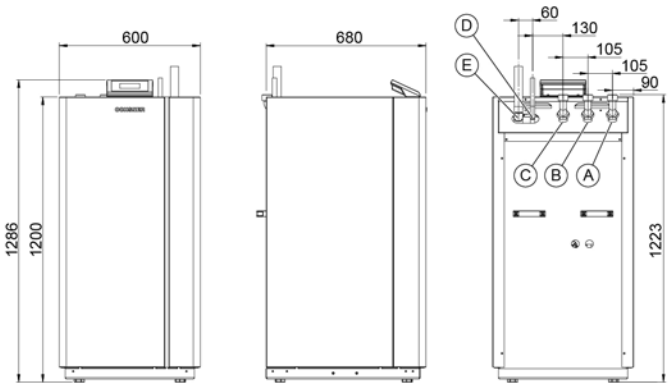

Ⓐ MANRISC (uscita) Ⓑ MANDACS (uscita) Ⓒ RIT (entrata) Ⓓ IMPS (uscita) Ⓔ IMPS (entrata)

DATI APPARECCHIO

Dimensioni HxLxP	[mm]	1285x600x681
Raccordi idraulici	[Pollici]	1 1/4"
Peso	[kg]	124
Colore corpo		bianco/antracite

DATI DI RESA MODALITÀ RISCALDAMENTO (secondo EN 14511)

Punto norma L10/W35		
Potenza termica	[kW]	11,00
Potenza assorbita tot. / corrente di esercizio	[kW]/[A]	2,30 / 4,70
COP		4,90
Punto di esercizio L7/W35		
Potenza termica	[kW]	10,20
Potenza assorbita tot. / corrente di esercizio	[kW]/[A]	2,30 / 4,50
COP		4,50
Punto norma L2/W35		
Potenza termica	[kW]	8,80
Potenza assorbita tot. / corrente di esercizio	[kW]/[A]	2,20 / 4,40
COP		4,00
Punto norma L-7/W35		
Potenza termica	[kW]	6,80
Potenza assorbita tot. / corrente di esercizio	[kW]/[A]	2,00 / 4,20
COP		3,30
Punto di esercizio L-10/W35		
Potenza termica	[kW]	6,20
Potenza assorbita tot. / corrente di esercizio	[kW]/[A]	2,00 / 4,10
COP		3,10
Punto di esercizio L2/W50		
Potenza termica	[kW]	7,90
Potenza assorbita tot. / corrente di esercizio	[kW]/[A]	2,80 / 5,80
COP		2,80
Punto di esercizio L2/W60		
Potenza termica	[kW]	7,60
Potenza assorbita tot. / corrente di esercizio	[kW]/[A]	3,20 / 6,60
COP		2,40

DATI DI RESA MODALITÀ RAFFRESCAMENTO

Punto di esercizio L30/W18		
Potenza in raffrescamento	[kW]	9,60
Potenza assorbita tot. / corrente di esercizio	[kW]/[A]	3,00 / 6,20
COP EER		3,20
Punto di esercizio L30/W7		
Potenza in raffrescamento	[kW]	8,70
Potenza assorbita tot. / corrente di esercizio	[kW]/[A]	2,90 / 6,00
COP EER		3,00

Variante idraulica			Resistenza elettrica a immersione		Valvola deviatrice a 3 vie	
			interna	esterna	interna	esterna
M2-1	M4-1		x		x	
M2-2	M4-2			x	x	
M2-3	M4-3		x			x
M2-4	M4-4	M6		x		x

DATI TECNICI

Fasi/tensione nominale/frequenza	[~]/[V]/[Hz]	3/400/50
Fattore di potenza cos φ		0,70
Fusibile (caratteristica di intervento "C")	[A]	10
Corrente di esercizio max.	[A]	7,90
Corrente di spunto max./max. con riduttore	[A]	40,00 / 20,00
Livello di potenza sonora/pressione sonora (a 1 m), unità interna	[dBA]	44,50 / 36,50
Livello di potenza sonora/pressione sonora (a 10 m), unità esterna	[dBA]	52,0 / 24,0

CONDENSATORE

Tipo di costruzione		Scambiatore di calore a piastre
Materiale		Acciaio inox 1.4301
Pressione di esercizio max. refrigerante	[bar]	30
Pressione di esercizio max. termovettore	[bar]	3
Differenza di temperatura termovettore	[K]	5
Campo d'impiego	[°C]	65
Termovettore		Acqua
Pressione di prova	[bar]	45
Portata termovettore	[m³/h]	1,70
Perdita di carico interna	[mbar]	205
Flussometro (FLS)	interna	integrato
Pompa di circolazione impianto (IMPR)	interna	Yonos Para HPS 25/7.5
Prevalenza residua I IMPR est.	[mbar]	446

CIRCUITO FRIGORIFERO

Refrigerante		R407C
Tecnologia di sbrinamento		Gas caldo
Quantità refrigerante	[kg]	9

COMPRESSORE

Tipo di costruzione		Scroll
Livelli di potenza		1
Numero di giri	[giri/min]	2900
Tensione/frequenza	[V]/[Hz]	400/50

VENTILATORE

Tipo di costruzione		Assiale
Quantità	[Pz.]	1
Tensione/frequenza	[V]/[Hz]	230/50
Potenza elettrica	[W]	1 x 40
Corrente di esercizio max.	[A]	1 x 1,40

EVAPORATORE

Tipo di apparecchio		VHS-M 9
Dimensioni HxLxP	[mm]	1.080x1.290x960
Tipo di costruzione		Tubo alettato
Quantità	[Pz.]	1
Peso	[kg]	93
Materiale pacchetto lamellare		Rame/alluminio
Materiale corpo		Acciaio inox/ rivestito
Pressione di esercizio max. refrigerante	[bar]	30
Umidità relativa	[%]	80
Differenza di temperatura termovettore	[K]	5,70
Portata d'aria	[m³/h]	3000
Campo d'impiego min./max.	[°C]	-22 / 40

Aggiornamento: 2018-08-22

Ai sensi della Direttiva Macchine le pompe di calore OCHSNER sono elettrodomestici.

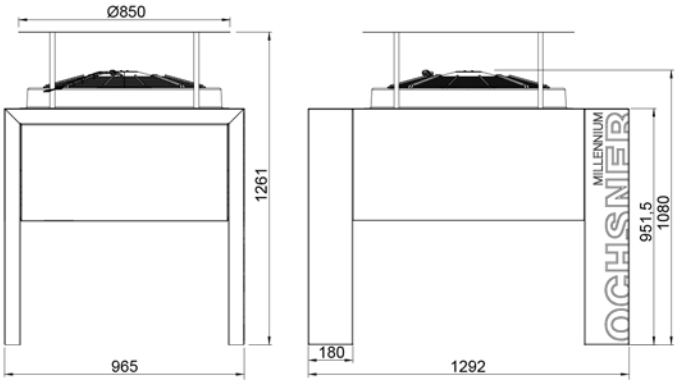

EVAPORATORE SPLIT VHS-M 9

ACCESSORI CONSIGLIATI

	Codice articolo / Tipo	Descrizione	Perdita di carico
Serbatoio di accumulo inerziale pompa di calore	min. PU300	30 l/kW con L2/W35	–
Serbatoio acqua calda	min. SP300/SP350	30 l/kW con L2/W50	–
Scambiatore di calore a piastre esterno (produzione di acqua calda)	911251 SCPT 2007	Prim.: 1″ Sec.: 1″	Prim.: 65 mbar Sec.: 72 mbar
Valvola deviatrice a 3 vie interna	980196	–	-
Valvola deviatrice a 3 vie esterna	290229	DN32 (1 1/4″), kvs 16	11 mbar
Resistenza elettrica a immersione interna	980197	8,8 kW (2,9 / 2,9 / 2,9)	-
Resistenza elettrica a immersione esterna (serbatoio di accumulo inerziale pompa di calore)	922509	9 kW	–

Modo di esercizio	Potenza riscaldamento integrativo
Bivalente **parallelo**	Dimensionamento secondo il valore calcolato (software per la creazione di preventivi) comunque min. 50% del carico termico dell'edificio
Bivalente **parallelo/alternativo**	Dimensionamento 100% del carico termico dell'edificio
Bivalente **alternativo**	Dimensionamento 100% del carico termico dell'edificio

	Lunghezza di collegamento	Dislivello max.
AIR 11 C11A	Lmax ≤ 20	Hmax ≤ 10

LIMITI DI ESERCIZIO AIR 11 C11A

Temperatura esterna / temperatura di mandata max. pompa di calore	L-10 / W 65°C L-15 / W 60°C L-20 / W 55°C
Riscaldamento a pavimento (-15°C / 35°C)	SÌ
Radiatori (–15°C / 50°C)	SÌ
Radiatori (–15°C / 55°C)	SÌ
Radiatori (–15°C / 65°C)	SÌ
Radiatori (–15°C / 65°C)	Riscaldamento integrativo da realizzare al 100% del carico termico
Acqua calda	SÌ

DATI PRODOTTO **ErP: AIR 11 C11A**

		FREDDO	MEDIO	CALDO
BASSA TEMPERATURA	A++		35°C	
ηs		153	**166**	185
Consumo di energia	[kWh]	3239	**3757**	2509
P nom.	[kW]	5	**8**	9
SCOP		3,90	**4,21**	4,69
TEMPERATURA MEDIA	A++		55 °C	
ηs		122	**129**	139
Consumo di energia	[kWh]	5589	**5412**	3229
P nom.	[kW]	7	**9**	9
SCOP		3,12	**3,30**	3,54
ACQUA CALDA	A		SP300	
ηWH		82	**90**	104
Consumo di energia	[kWh]	1728	**1580**	1371
Profilo di prelievo			**XL**	
Dispersione accumulo	[W]		**94**	

		interno	esterno
Livello potenza sonora	[dBA]	44,5	52,0

Classe regolatore con telecomando ambiente	VII	Contributo regolatore [%]	3,5
Classe regolatore senza telecomando ambiente	**III**	Contributo regolatore [%]	1,5

INSTALLAZIONE

VHS-M 9

Distanza longitudinale dalla parete:
10 cm o min. 100 cm

Distanza laterale dalle pareti:
100 cm

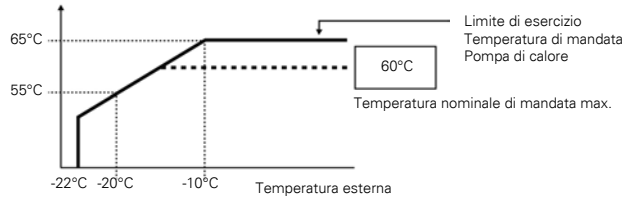
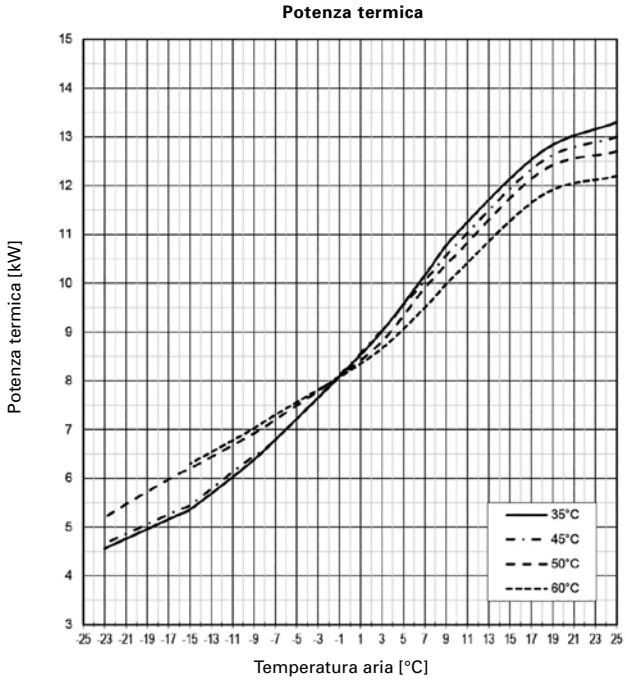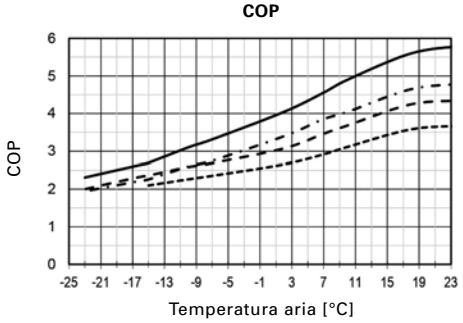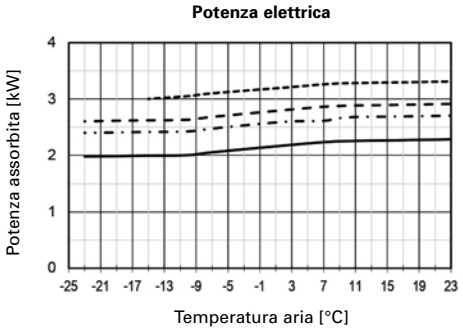
CURVE DI RESA AIR 11 C11A