www.heliant.it

H E L I A N T S R L
sede operativa, destinazione merci e corrispondenza
via Orvieto 19 - 10149 Torino
tel 0112166697 - fax 0110200241
sede sociale
c.so Tassoni 12 - 10143 Torino

– capitale sociale 20.000 euro i.v.
– CF e iscrizione registro imprese di Torino 06865110016
– partita iva 06865110016
– REA CCIAA di TORINO 818361
– REG RAEE T08020000002723
– REG PILE T09060P00000344

Fissaggio a palo per quadro Fibox Arca
Pole mounting for the Fibox Arca box

Codice Item	L	Quadro Arca Arca box	diametro palo pole diameter
1003781	285 mm	403021	da 50 a 102 mm from 50 to 102 mm
1003011	383 mm	504021	
1003558	486 mm	705030	
1003822	Opzione barre filettate lunghe 215 mm		fino a 127 mm up to 127 mm

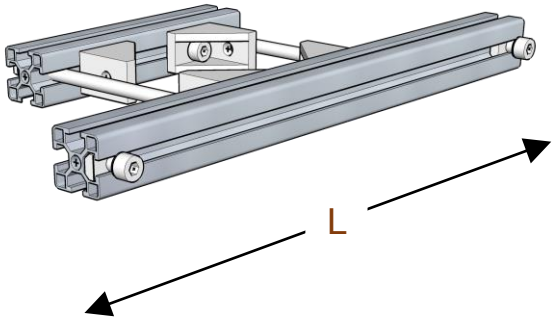

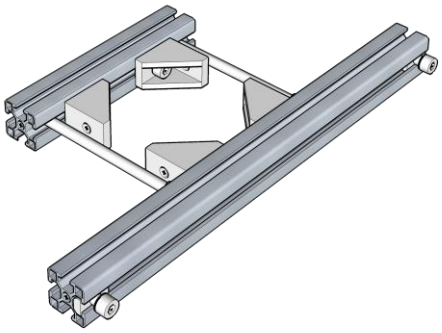

Serrapalo Pole clamp

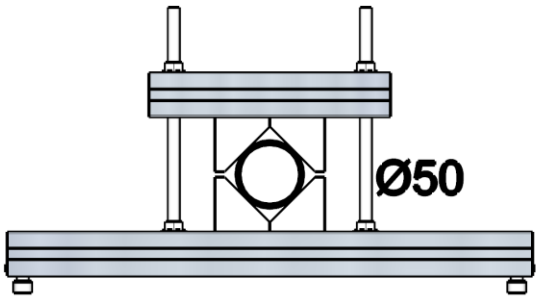

Posizione angolari per serrapalo da Ø50 a Ø76 mm

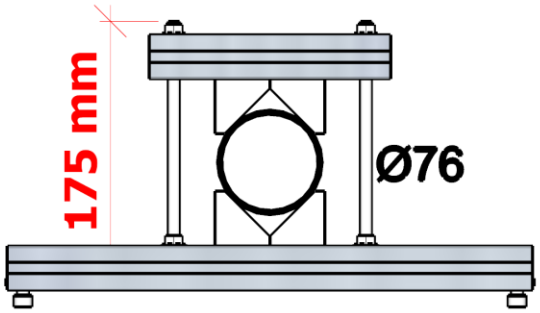

Clamp angle position from Ø50 a Ø76 mm

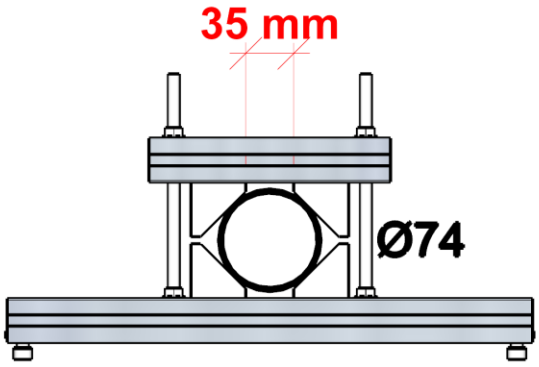

Posizione angolari per serrapalo da Ø74 a Ø102 mm

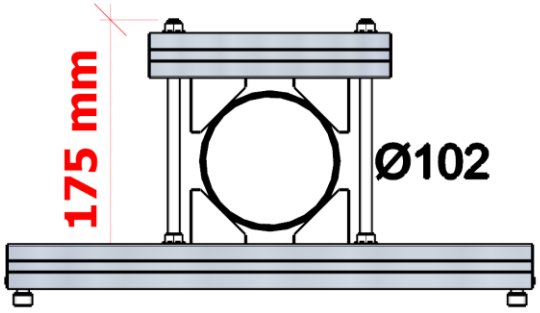

Clamp angle position from Ø74 a Ø102 mm

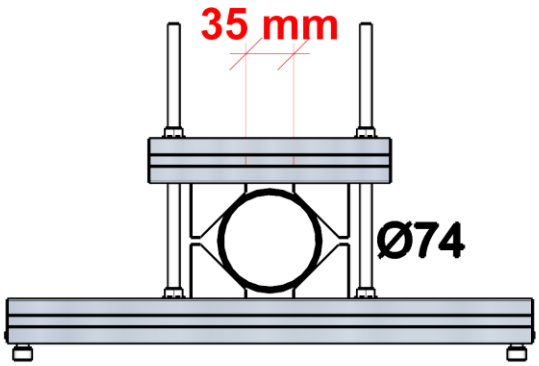

Posizione angolari per serrapalo da Ø74 a Ø127 mm

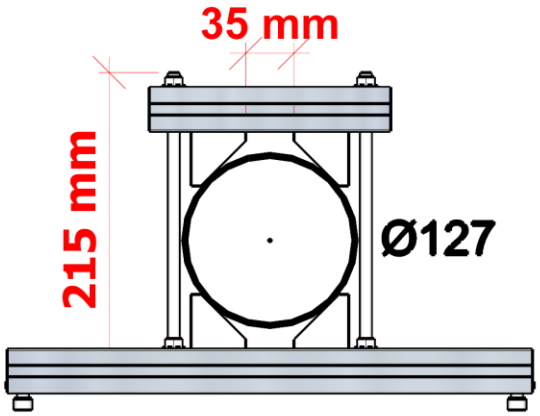

Clamp angle position from Ø74 a Ø127 mm
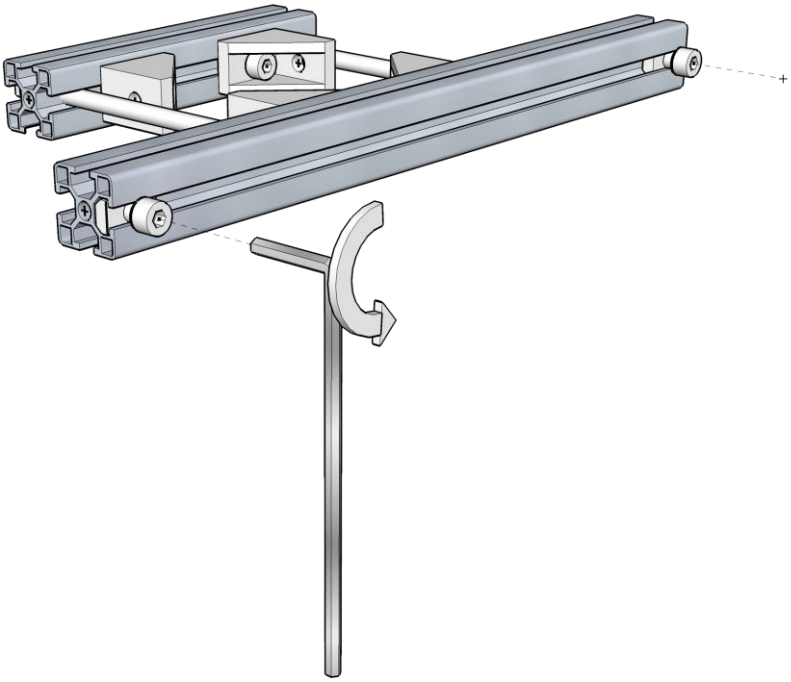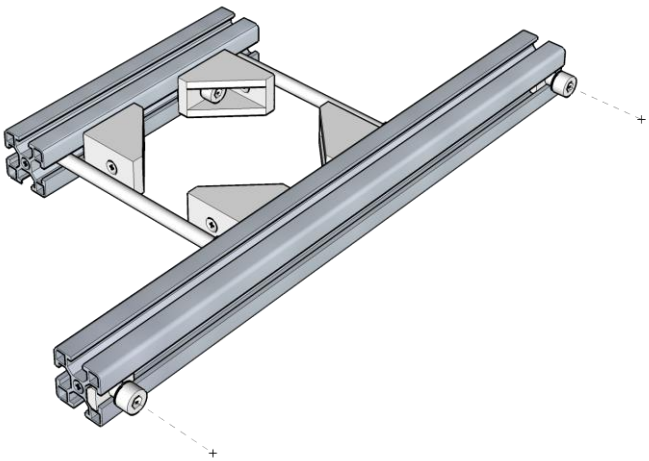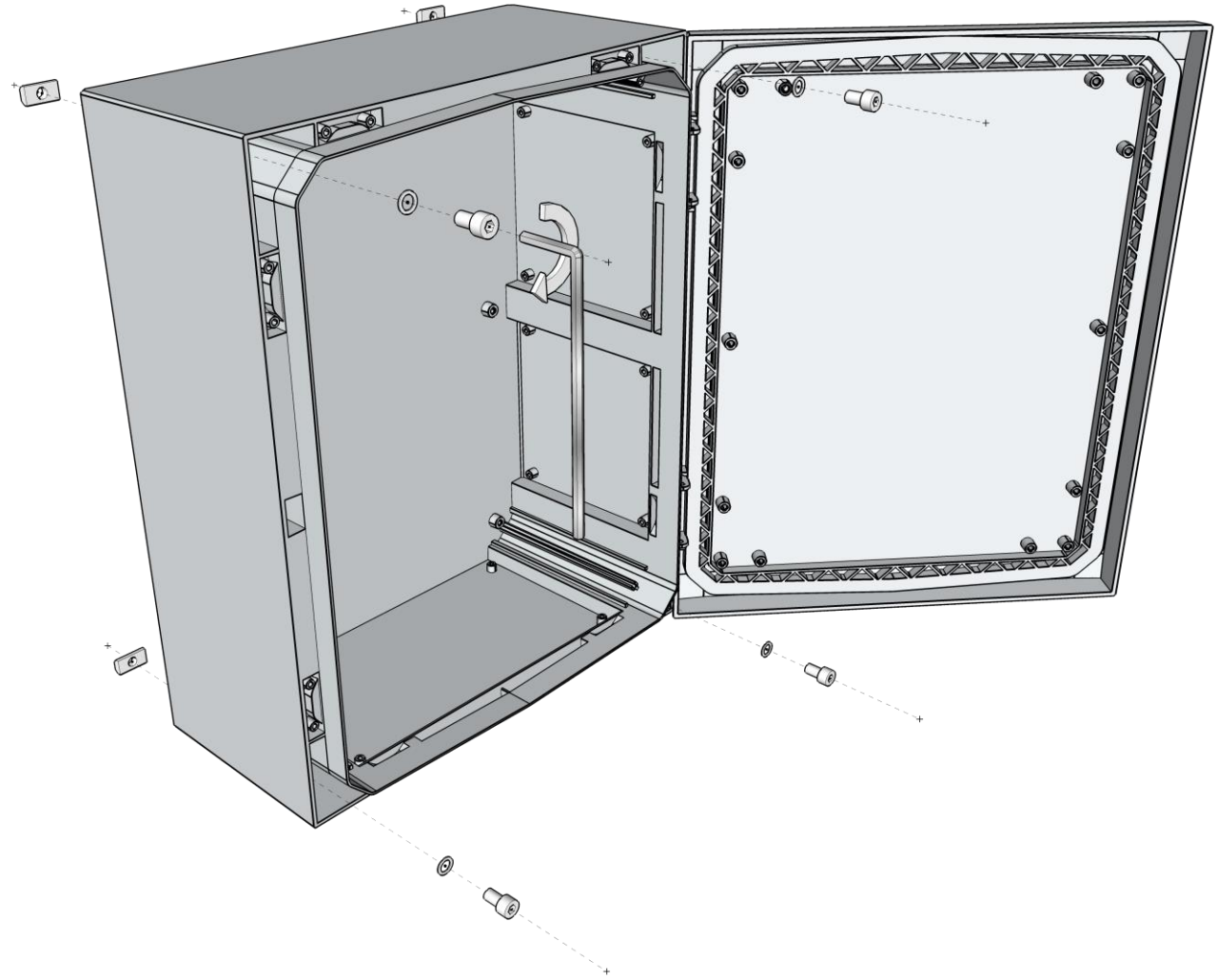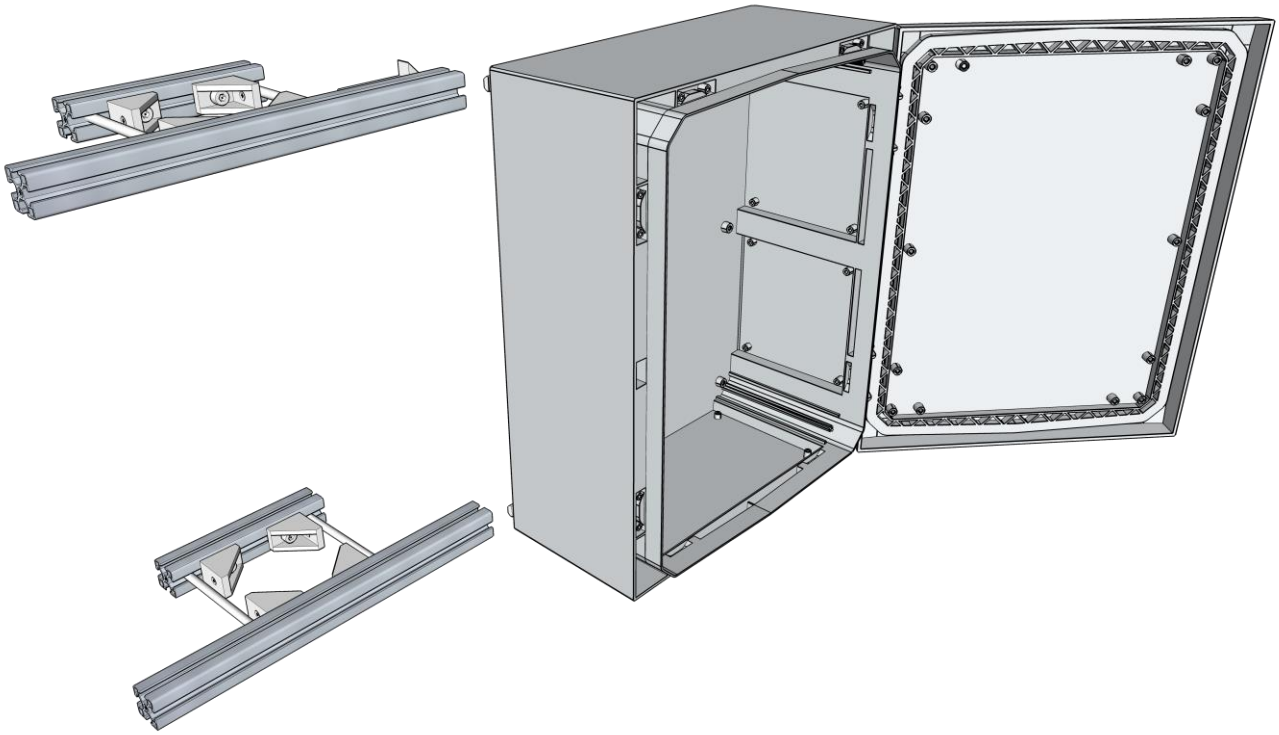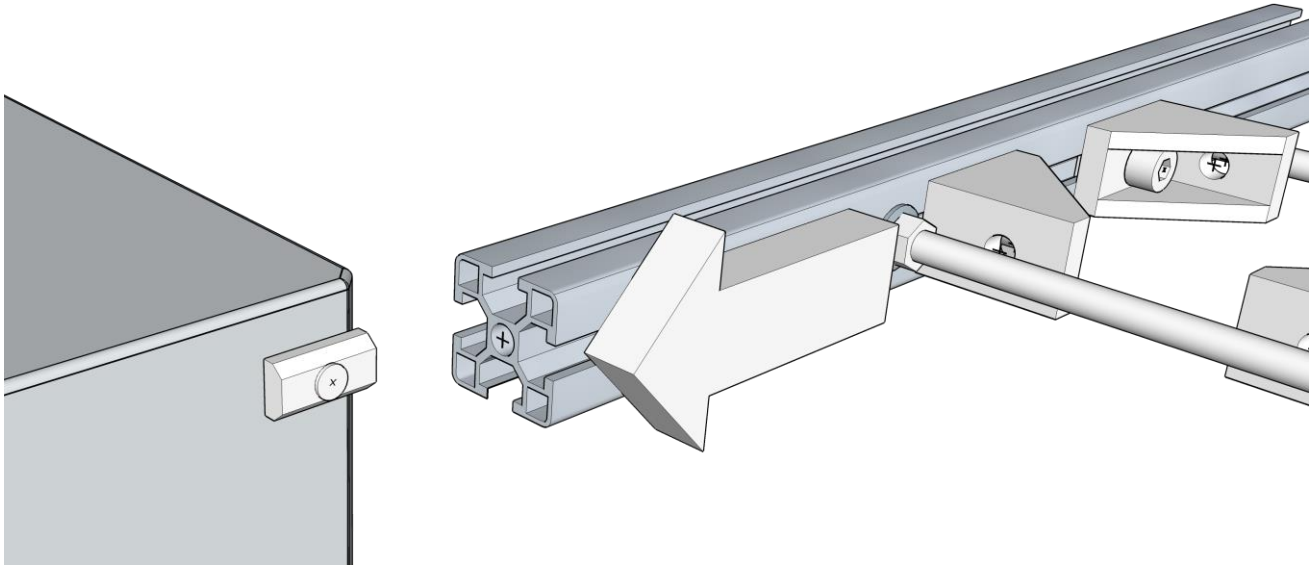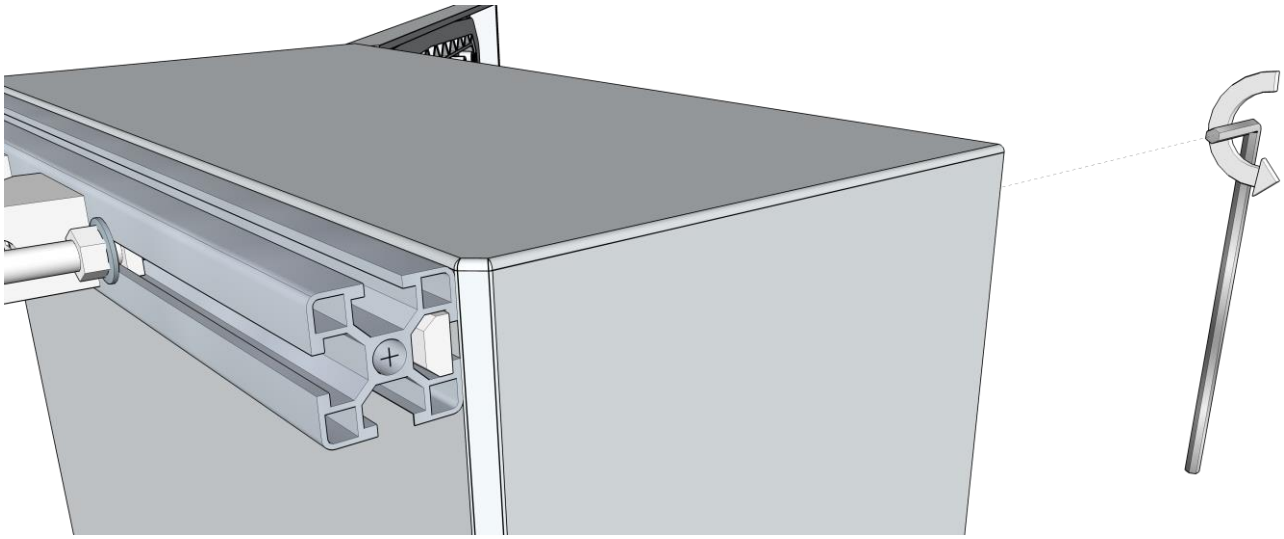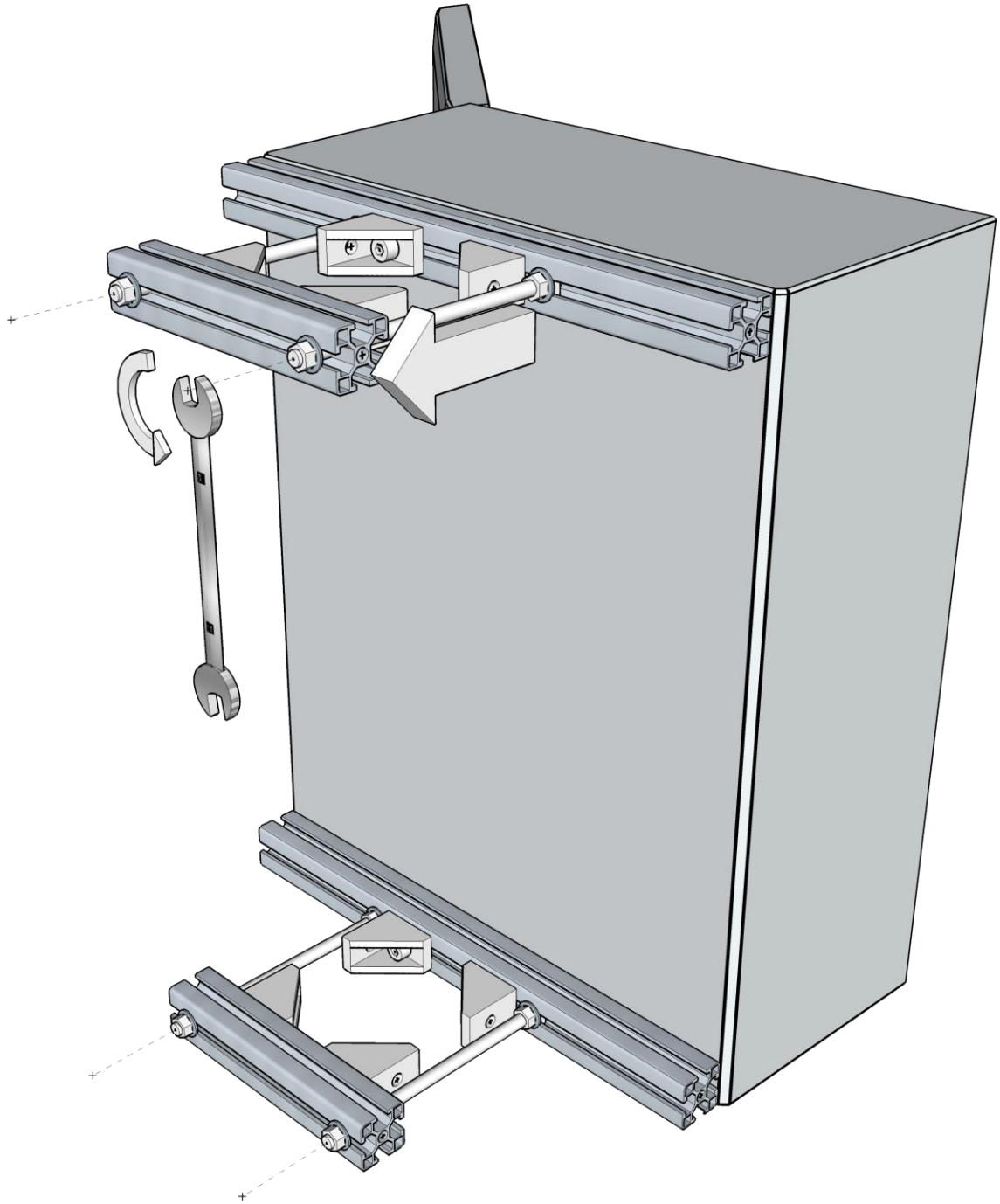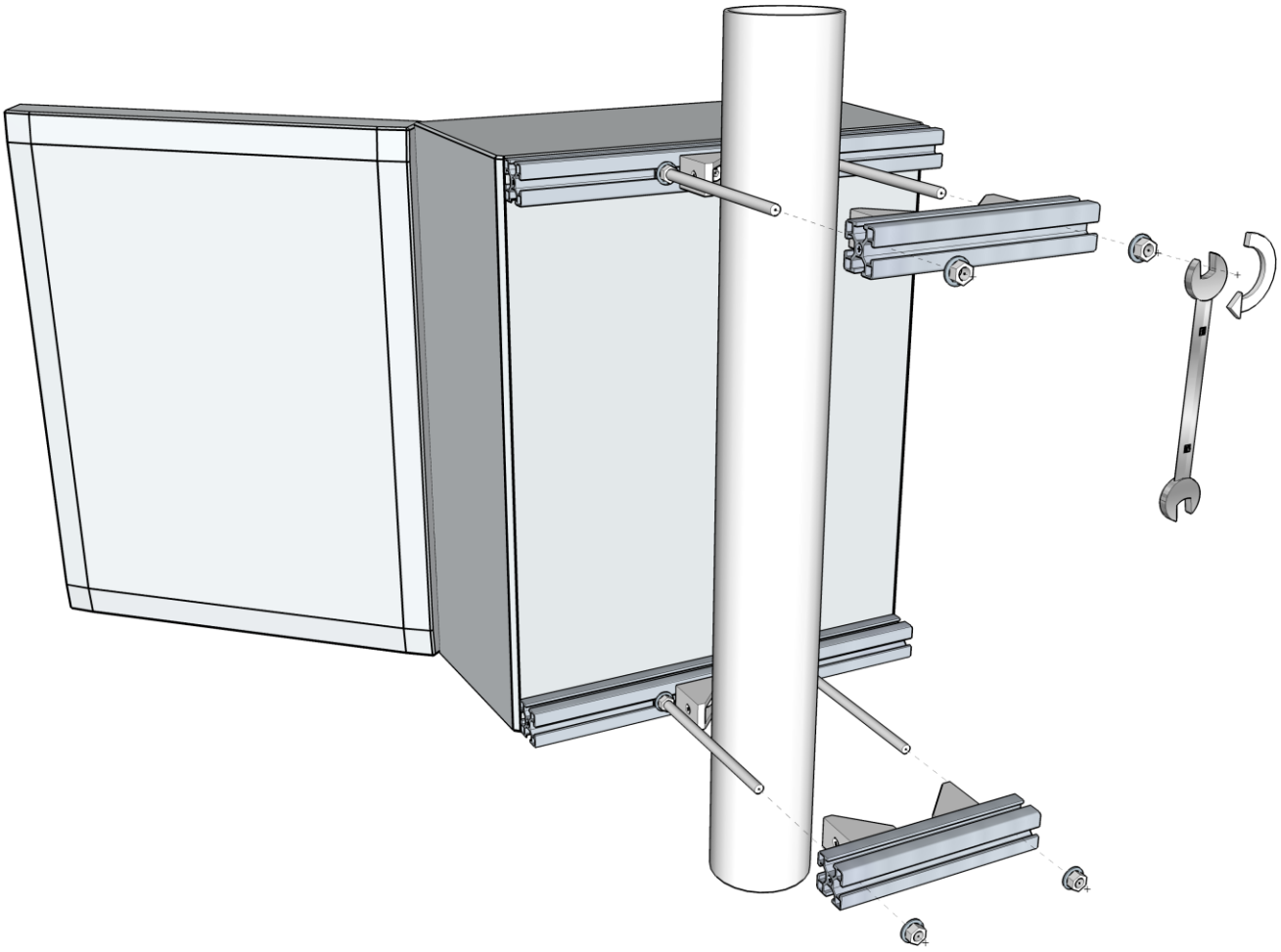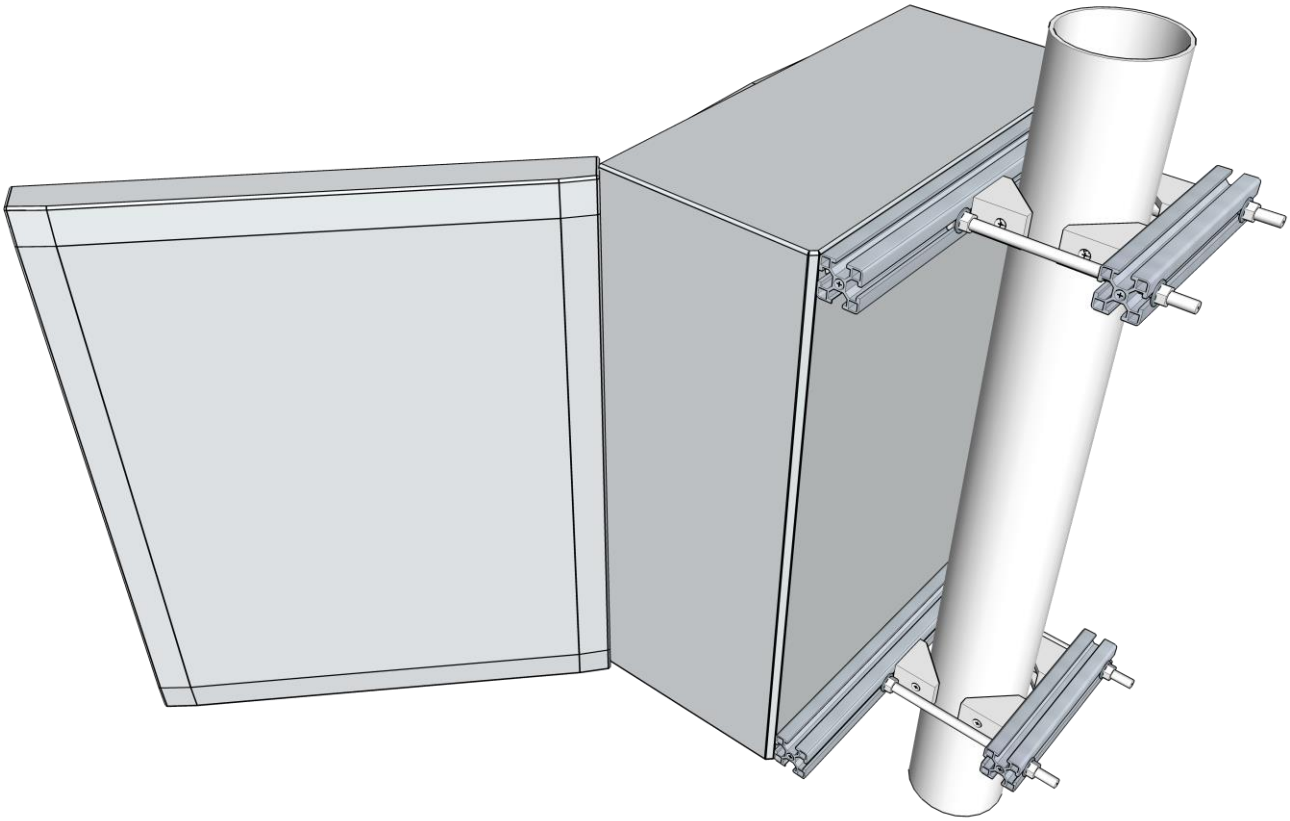
Assemblaggio Assembly