SEGNALATORI SERIE 800

MANUALE DELL'UTENTE

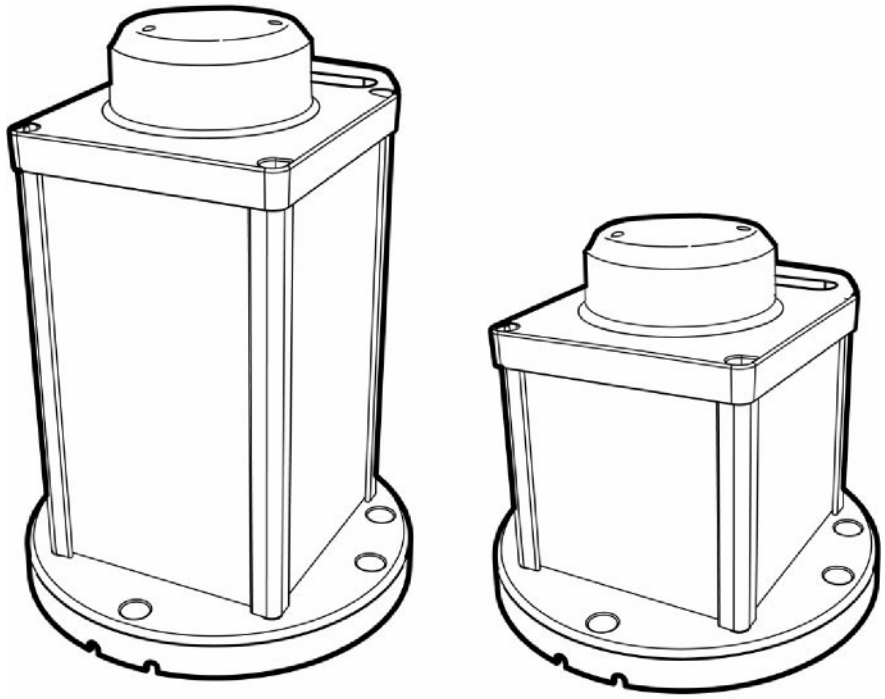

Assistenza tecnica:

Email: customerservice@carmanah.com
Numero verde: 1.877.722.8877 (USA & Canada)
Tutto il mondo: 1.250.380.0052
Fax: 1.250.380.0062
Web: carmanah.com

Avvertenze & Precauzioni

I simboli seguenti, utilizzati in tutto il manuale, indicano importanti precauzioni e avvertimenti relativi alla sicurezza. Sono definiti come segue:

WARNING

ATTENZIONE indica il rischio di gravi lesioni personali o morte risultanti dal mancato rispetto delle precauzioni.

CAUTION

PRUDENZA indica il rischio di provocare danni all'apparecchiatura se non vengono seguite le istruzioni.

NOTE

NOTA suggerisce le condizioni ottimali alle quali l'apparecchiatura funziona efficacemente e in sicurezza, oppure fornisce informazioni aggiuntive al lettore.

Informazioni regolamentari

Questa apparecchiatura digitale di classe [B] è conforme a tutti i requisiti della normativa canadese ICES-003.

Cet appareil numérique de la classe [B] est conforme à la norme NMB-003 du Canada.

CAUTION

Eventuali modifiche o alterazioni non espressamente approvate dal responsabile della conformità possono rendere nulla l'autorizzazione dell'utente all'utilizzo dell'apparecchiatura stessa. Il lavori di installazione devono essere effettuati da personale qualificato, in conformità a tutti gli standard e i codici locali applicabili..

L'apparecchiatura dovrà essere posizionata ad una distanza superiore ai 5 m da una bussola, in conformità alla normativa ISO 694.

Pb

Precauzioni d'uso e sicurezza

WARNING

Il gruppo batterie del segnalatore contiene piombo, composti del piombo e altri composti noti allo Stato della California quali causa di cancro e danni in gravidanza. Si raccomanda di maneggiare con cura e lavarsi le mani accuratamente dopo aver maneggiato il gruppo batterie.

CAUTION

Ricaricare il gruppo batterie del segnalatore regolarmente. Un gruppo batterie non correttamente manutenuto porta a danni permanenti e capacità ridotta. Fare riferimento a pagina 21 per informazioni dettagliate.

I segnalatori che sono stati stoccati potrebbero necessitare di una ricarica integrativa prima di essere utilizzati. La lettura di stato più accurata del gruppo batterie si può ottenere quando il segnalatore è stato tenuto in un luogo buio e in modalità "Off" per almeno 24 ore.

Warranty Disclaimer

Questo manuale illustra all'utente le funzioni e gli standard operativi del segnalatore della serie 800 di Carmanah. La mancata osservanza delle istruzioni

NOTE

relative all'uso, la conservazione, la manutenzione, l'installazione o il posizionamento fornite in questo manuale potrebbe annullare la garanzia per l'utente.

Indice

Avvertenze e precauzioni 2
Informazioni regolamentari 2
Precauzioni d'uso e sicurezza 2
Esclusione di garanzia 2
Indice 3

Introduzione 4
Applicazioni 4
Copertura 4
Funzionalità e funzioni comuni 4

Descrizione delle parti 5

Programmazione del segnalatore 6
Preparazione segnalatore per installazione 6
Visualizzazione impostazioni segnalatore 6
Riepilogo degli stati del segnalatore 7
Utilizzare il programmatore a infrarossi (IR) ... 10
Spegnimento o accensione del segnalatore... 11
Impostazione del Tipo di lampeggiamento 11
Impostazione dell'Intensità effettiva 12
Impostazione di un'intensità in conformità agli standard per illuminazione ostacoli….. 12
Per tutte le altre applicazioni:..... 12
Attivazione/Disattivazione del Controllo automatico della luce (ALC) 13
Setting the Calendar Function 13
Per attivare/disattivare impost. calendario: .. 13
Per impostare la data in cui il segnalatore passerà allo spegnimento programmato: … … 13
Per impostare data riattivazione segnalatore: 14
Modificare data e ora del segnalatore (solamente unità senza GPS) 15
Per modificare la data del segnalatore: 15
Per modificare l'ora del segnalatore:..... 15
Impostazione livello di transizione giorno-notte ... 16
Impostazione livello di transizione notte-giorno ... 16
Abilitare/disabilitare l'opzione di attivazione a tocco del display LED 17
Visualizzazione della versione del firmware..... 17
Impostazione della funzione di sincronizzazione del GPS (solamente segnalatori dotati di GPS)..... 18
Stato GPS (solamente segnalatori dotati di GPS) 18

Installazione di un segnalatore..... 19
Scelta di un luogo adatto..... 19
Luce solare adeguata..... 19
Temperatura dell'ambiente..... 19
Fissaggio del segnalatore 19
Installazione del deterrente per uccelli..... 20

Ricaricare il segnalatore 21
Luce solare 21
Alimentazione esterna..... 21
Indicatore di carica 21
Ricaricare attraverso una fonte di alimentazione esterna (Porta di ricarica ad accesso rapido)..... 21
Stabilire lo stato di carica della batteria..... 22
Sostituzione della batteria 23

Preparazione del segnalatore per lo stoccaggio 25
Conservazione/durata stoccaggio..... 25

Garanzia e servizio clienti 26
Garanzia 26
Prodotti aggiuntivi..... 26
Servizio clienti 26
Appendice A: Tipi di lampeggiamento..... 27
Appendice B: Risoluzione dei problemi..... 36

Introduzione

Applications

Il segnalatore serie 800 può essere utilizzato per le seguenti applicazioni:

- Strumenti fissi e galleggianti di assistenza alla navigazione
- Illuminazione per porto, marina e molo
- Segnalaz. piattaforma in mare aperto
- Aquacoltura
- Segnalazione di torri e gru
- Segnalaz. Pericolo e indicaz. percorso

Copertura

Il segnalatore serie 800 è visibile fino a circa 10 miglia nautiche (18,5 km) di notte, a seconda della luogo in cui è installato e dell'impostazione di lampeggiamento selezionata.

Per una comprensione approfondita delle capacità di copertura e intensità nel luogo dell'installazione scelto, visitare il nostro strumento di simulazione all'indirizzo carmanah.com/selector.

Funzionalità e funzioni comuni

Il segnalatore serie 800 è una lampada a energia solare autonoma a prestazioni elevate con le seguenti caratteristiche:

- Display a LED digitale estremamente visibile con attivazione a tocco

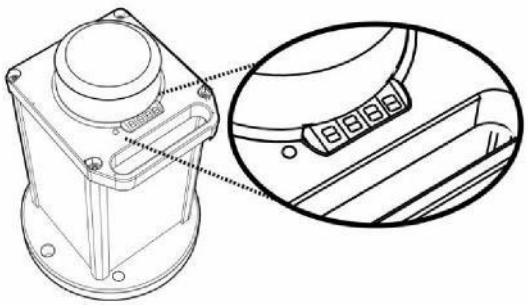

- Ottiche e LED ad alto rendimento di ultima generazione
- Installazione e configurazione semplificate. Nessuna "transizione" necessaria prima dell'installazione o dello stoccaggio.
- Robusto guscio in alluminio e policarbonato per durare a lungo, in un pacchetto economico e leggero
- Funzione calendario disponibile per la disattivazione automatica delle luci per periodi fuori stagione
- Sincronizzazione GPS opzionale per impostare il lampeggiamento contemporaneo di altri segnalatori e segnalatori dotati di GPS di Carmanah
- Opzione di monitoraggio con Globalstar (solo M860200BC)

Descrizione delle parti

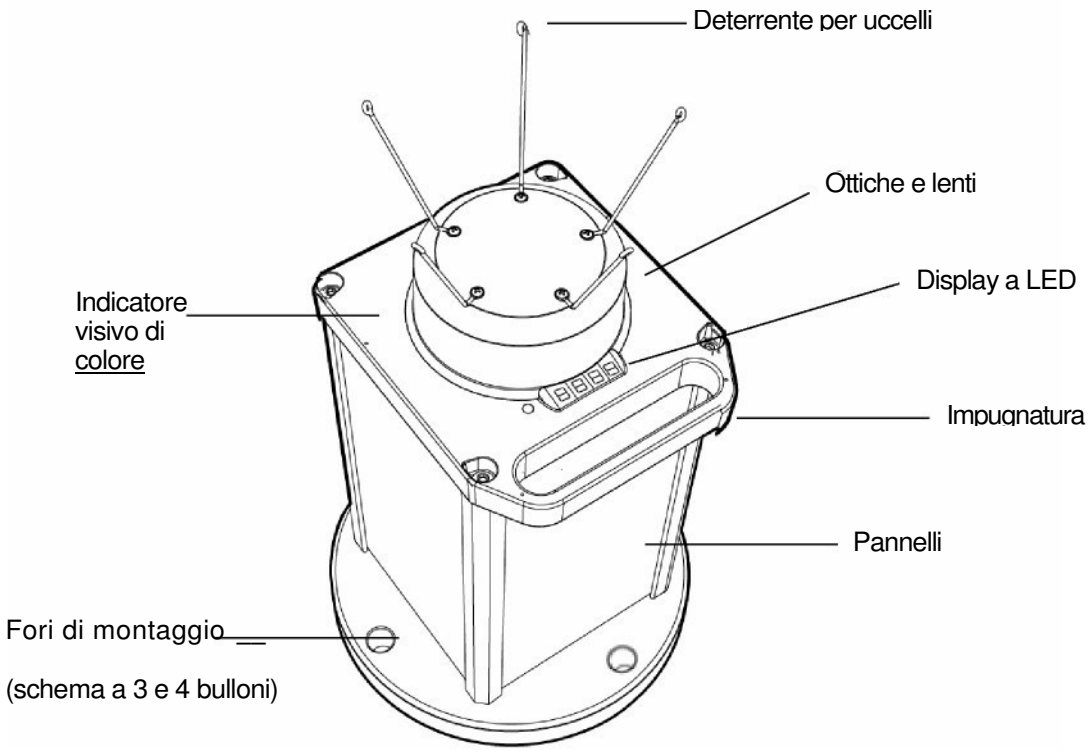

Programmazione segnalatore

NOTE

Leggere accuratamente queste istruzioni prima di procedere all'installazione.

Preparazione segnalatore per l'installazione

Il segnalatore della serie 800 è stato progettato pensando ad un'esperienza utente semplificata. Le luci sono pronte all'uso come spedite e non devono essere sottoposte ad un processo di "transizione" da giorno a notte prima di effettuare modifiche alle impostazioni.

Segnalatori pre-programmati

Se Carmanah o un distributore autorizzato di Carmanah ha programmato il segnalatore prima dell'invio, questo è pronto per essere installato. Quando il segnalatore viene rimosso dalla scatola ed esposto alla luce, si avvieranno le normali operazioni, con l'attivazione della transizione giorno-notte successiva. Prima dell'impiego sul campo, ***verificare che le impostazioni pre-programmate del segnalatore corrispondano ai requisiti*** utilizzando il display a LED montato sulla parte superiore. Fare riferimento alla sezione seguente sulla "Visualizzazione delle impostazioni del segnalatore" per informazioni dettagliate. Se è stato fornito un programmatore IR, è possibile modificare le impostazioni del segnalatore prima dell'installazione, se desiderato.

Segnalatori non programmati

Se non è stato richiesto un segnalatore pre-programmato, è necessario verificare le impostazioni del segnalatore (intensità, schema di lampeggiamento, funzione calendario, ecc.) ed effettuare eventuali modifiche utilizzando un programmatore IR di Carmanah. Fare riferimento alle sezioni seguenti "Visualizzazione delle impostazioni del segnalatore" e "Utilizzare il programmatore a infrarossi (IR)" per informazioni dettagliate. Se si necessita di un programmatore IR Carmanah, contattare Carmanah o il vostro distributore autorizzato.

Visualizzazione impostaz. segnalatore

Visualizzazione rapida dei dati riassuntivi

Il display a LED montato sulla parte superiore fornisce informazioni sintetiche essenziali relative al segnalatore. Per attivare il display a LED, toccare molto rapidamente tre volte sulla spalla destra della testa del segnalatore.

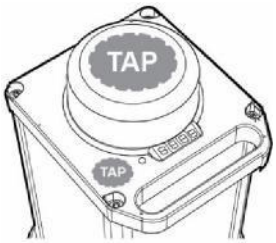

Una volta attivato, il display a LED mostrerà in sequenza:

- **Stato del segnalatore**
- **Stato di carica e tensione della batteria**
- **Tipo di lampeggiamento del segnalatore**
- **Intensità effettiva del segnalatore**
- **Controllo automatico luce (ALC) on/off**
- **Calendario acceso/spento**

Fare riferimento alla pagina seguente per una descrizione dettagliata di queste voci.

NOTE

Anche premendo il pulsante sul programmatore IR si avrà un accesso rapido a queste informazioni riassuntive essenziali.

Accesso ai dati completi attraverso il programmatore a infrarossi (IR)

Utilizzare il programmatore IR per visualizzare informazioni complete sullo stato, incluse le impostazioni calendario e GPS (se disponibile). Utilizzando il programmatore IR è anche possibile personalizzare gli schemi di lampeggiamento, regolare le impostazioni del calendario e altro. Fare riferimento alla tabella seguente per un elenco completo di impostazioni del segnalatore visibili e programmabili.

Riepilogo degli stati del segnalatore

La seguente tabella indica i dati che possono essere esaminati sul display a LED del segnalatore e, se applicabile, personalizzati attraverso il programmatore IR.

Visualizzazione	Descrizione	Valori		Programmaziohe
StAt	Modalità segnalatore	On	Il segnalatore è in modalità di funzionamento standard ed eseguirà automaticamente la transizione tra "giorno" (LED spenti) e "sera/notte" (LED accesi) con l'abbassarsi del livello della luce dell'ambiente.	Vedere "Modificare lo stato del segnalatore" a pagina 21
		Off	Il segnalatore è in modalità di risparmio energetico con i LED spenti. Il segnalatore si riattiverà con le ultime impostazioni programmate una volta acceso utilizzando il programmatore IR ed esposto a una luce intensa.	
		cont	Il segnalatore è in modalità dimostrazione e funzionerà senza interruzione finché impostato in una diversa modalità di funzionamento. Non utilizzare sul campo i segnalatori in modalità continua.	Ad uso esclusivo di distributore e produttore. Se il segnalatore indica accidentalmente una di queste modalità, consultare la nostra sezione sulla risoluzione dei problemi.
		Stor	Il segnalatore è in modalità stoccaggio in fabbrica a risparmio energetico con la funzionalità infrarossi temporaneamente spenta.	
bAtt	Stato di carica e tensione della batteria	SoC	Visualizza lo stato di carica attuale della batteria in valore percentuale. Un valore inferiore a 10 indica che i LED del segnalatore sono spenti e la disconnessione di bassa tensione (LVD) è attivata.	Vedere "Stabilire lo stato di carica della batteria" a pagina 22
		Volt	Indica la tensione della batteria in tempo reale	
FLSH	Tipo di lampeggiamento del segnalatore	001-273	Visualizza il numero di riferimento a tre cifre del tipo di lampeggiamento.	Vedere "Impostazione del tipo di lampeggiamento" a pagina 11. L'appendice A include un elenco completo delle opzioni disponibili.

Visualizzazione	Descrizione	Valori		Programmazione
EInt	Intensità effettiva del segnalatore	1-999 cd	L'Intensità effettiva del segnalatore è visualizzata in unità di candela. Questa è una misura della luminosità apparente del segnalatore ed è calcolata internamente utilizzando la formula Schmidt-Clausen. L'Intensità effettiva massima può essere limitata dal Tipo di lampeggiamento selezionato. Immettere un valore troppo alto provoca un messaggio di errore (Err). Consultare sempre lo strumento di simulazione del segnalatore di Carmanah all'indirizzo carmanah.com/selector per stabilire le impostazioni sostenibili nel luogo scelto per l'installazione.	Vedere "Impostazione dell'intensità effettiva" a pag. 12
ALC	Impostazioni del controllo automatico della luce (ALC)	on	Quando la modalità ALC è impostata su On, il segnalatore monitora lo stato di carica del gruppo batterie e riduce il livello di intensità se il segnalatore non sta ricevendo energia solare sufficiente ad alimentare il gruppo batterie. L'ALC è progettato per prolungare la durata della batteria in caso di condizioni meteorologiche avverse per un periodo insolitamente lungo o un eccesso di sporcizia dovuto ad uccelli sul pannello solare.	Vedere "Attivare/disattivare il controllo automatico della luce" a pagina 13
		oFF		
CAL	Abilita calendario	on	Indica se la funzione calendario è attivata o disattivata.	Vedere "Impostazione della funzione calendario" a pagina 13
		oFF		
Con	Data inizio calendario	mon MM day DD	Indica la data in cui il segnalatore entrerà in un periodo di spegnimento specificato. Questo campo è visibile solamente quando il calendario è abilitato.	
CoFF	Data termine calendario	mon MM day DD	Indica la data in cui il segnalatore si riattiverà in seguito ad un periodo di spegnimento programmato. Questo campo è visibile solamente quando il calendario è abilitato.	
date	Data (visualizzato solamente su unità non dotate di GPS)	year YYYY mon MMM day DD	Per unità *senza* GPS, indica la data programmata dall'utente o UTC impostato in fabbrica. In caso di scollegamento della batteria, esaminare e, se necessario, riprogrammare questo valore. Le unità dotate di GPS sono impostate sul Tempo coordinato universale (UTC) e questo campo non è visibile.	Vedere "Modificare data e ora del segnalatore (solamente unità senza GPS)" a pagina 15
time	Ora	Hour HH min MM	Per unità *senza* GPS, indica l'ora programmata dall'utente o UTC impostato in fabbrica. In caso di scollegamento della batteria, esaminare e, se necessario, riprogrammare questo valore. Le unità dotate di GPS sono sincronizzate con UTC e questo campo non è visibile.	Vedere "Modificare data e ora del segnalatore (solamente unità senza GPS)" a pagina 15

Visualizzazione	Descrizione	Valori		Programmazione
gPS	Stato GPS (Solamente per unità dotate di GPS)	Good	GPS Satellite signal found and locked	Vedere "Stato GPS (solamente segnalatori dotati di GPS)" a pagina 15
		PAuS	Funzione GPS in pausa per conservare energia	
		SrcH	Ricerca del segnale del satellite GPS in corso	
		nLoC	Segnale del satellite GPS non agganciato. La ricerca riprende ogni 10 minuti.	
SYnC	Sincronizzazione GPS (Solamente per unità dotate di GPS)	on	Indica se la funzione sincronizzazione GPS è attivata o disattivata.	Vedere "Impostazione della funzione di sincronizzazione GPS (solamente segnalatori dotati di GPS)" a pagina 18
		oFF		
d2n	Livello di transizione giorno-notte (D2N)	025L-400L	Indica la luminosità dell'ambiente (in lux) alla quale i LED del segnalatore si accenderanno la sera.	Vedere "Impostazione livello di transizione giorno-notte" a pag.16
n2d	Livello di transizione notte-giorno (N2D)	075L-450L	Indica la luminosità dell'ambiente (in lux) alla quale i LED del segnalatore si accenderanno la sera.	Vedere "Impostazione livello di transizione notte-giorno" a pag. 16
info	Versione del firmware	1 .x.x.x	Visualizza la versione del firmware corrente. Questo valore può essere usato dal produttore a scopo di risoluzione problemi.	Vedere "Visualizzazione versione del firmware" a pag. 17
SrcE	Fonte di ricarica	Int	Il segnalatore è ricaricato dai pannelli solari interni.	Vedere "Caricare il segnalatore" a pag. 21
		oPtn	Il segnalatore è ricaricato da un caricatore da muro o altra fonte esterna.	
tAP	Abilita attivazione a tocco	on	Attiva o disattiva la funzionalità "attivazione a tocco" del display a LED, se desiderato. Una volta spento, è necessario un programmatore a infrarossi (IR) per visualizzare lo stato del segnalatore.	Vedere "Abilitare/disattivare l'opzione di attivazione a tocco del Display a LED" a pagina 17
		oFF		
.	In carica		Il punto decimale in basso a destra sul display a LED lampeggia regolarmente per indicare che il segnalatore si sta ricaricando.	Vedere "Caricare il segnalatore" a pagina 21

Utilizzare il programmatore a infrarossi (IR)

Tutte le funzioni del segnalatore serie 800 sono controllate dal programmatore IR.

Note d'uso importanti

NOTE

Il programmatore IR utilizza una batteria CR2025 (fornita con l'unità). Rimuovere la linguetta della batteria dal retro del programmatore IR prima del primo utilizzo.

NOTE

Mantenere una distanza minima di 6 pollici (15 cm) tra il programmatore IR e il segnalatore.

NOTE

Il segnalatore deve essere in modalità "on" per modificare le impostazioni utilizzando il programmatore IR. Se il segnalatore è in modalità "off", è possibile esaminare le impostazioni utilizzando il tasto , ma non sarà possibile scorrere le informazioni dettagliate o programmare il segnalatore.

Il programmatore IR include i tasti seguenti:

Il tasto di **accensione** risveglia il sensore a infrarossi interno al segnalatore e consente all'unità di accettare comandi di programmazione.

Per conservare energia, il segnalatore serie 800 ricerca un segnale a infrarossi con un ciclo di 0,5 secondi. Potrebbe essere necessario premere il tasto di accensione diverse volte per stabilire una collegamento. Normalmente, tre pressioni continue del pulsante sono sufficienti; tuttavia potrebbe essere necessario effettuare più o meno tentativi di collegamento per coincidere con il segnale del segnalatore. I LED del segnalatore lampeggeranno per confermare che il collegamento è stato stabilito. Una volta avvenuto il collegamento, tutti i comandi IR saranno ricevuti e confermati con un lampeggiamento. Se non vengono ricevuti segnali IR entro 60 secondi, il ricevitore IR tornerà in modalità di risparmio energetico.

Il tasto **informazioni** fornisce accesso rapido a Stato del segnalatore, Stato di carica e tensione della batteria, Tipo di lampeggiamento del segnalatore, Intensità effettiva del segnalatore, Impostazione del controllo automatico della luce (ALC), e Calendario on/off.

Utilizzare i tasti **freccia su**/**giù** per scorrere facilmente i valori del display a LED.

È possibile utilizzare i tasti freccia destra/sinistra per allontanarsi da una voce del menu selezionata, o per spostarsi tra le cifre quando si sta programmando un'impostazione.

Utilizzare i tasti **numerici** per immettere direttamente i valori numerici.

Il tasto **(A)** consente di passare direttamente al menu Tipo di lampeggiamento per visualizzare o modificare le impostazioni relative al tipo di lampeggiamento.

Il tasto **(B)** consente di passare direttamente al menu Intensità effettiva del segnalatore per visualizzare o modificare l'intensità effettiva.

Il pulsante **imposta** sblocca e blocca le impostazioni. Premere questo pulsante una volta per modificare un valore visualizzato (solamente impostazioni modificabili) e per bloccare un valore aggiornato. Quando un nuovo valore viene bloccato, i LED del segnalatore e il display a LED lampeggiano tre volte per confermare che le nuove impostazioni sono registrate e sono attive. Se viene inserito un valore al di fuori dei parametri accettabili dal segnalatore, viene visualizzata la dicitura "Err" (errore), i LED lampeggeranno due volte, e il segnalatore tornerà alle impostazioni precedenti.

Spegnere o accendere il segnalatore

The 800 Series lantern can be switched into the following two basic operating modes:

- **On (acceso):** Il segnalatore è in modalità di funzionamento standard ed eseguirà automaticamente la transizione tra "giorno" (LED spenti) e "sera/notte" (LED accesi) con il cambiamento del livello della luce dell'ambiente.
- **Off:** The lantern is in an energy saving mode with the LEDs off. The lantern will reactivate with its last programmed settings only once turned “on” using the IR programmer and exposed to bright light.

Una modalità "Continua" aggiuntiva è disponibile su unità dimostrative per distributori. Contattare customerservice@carmanah.com per il codice di attivazione di questa modalità. Per uscire dalla modalità continua, selezionare On o Off dal menu Stat.

Per accendere o spegnere il segnalatore:

1. Se non è già stato fatto, stabilire un collegamento con il segnalatore.
2. I LED del segnalatore lampeggeranno per confermare che il segnalatore è pronto a ricevere i comandi.
3. Premere e tenere premuto il pulsante di accensione per circa cinque secondi, fino a che il display a LED non passi ad indicare "stAt On" oppure "byE".

Impostazione Tipo di lampeggiamento

Un elenco completo dei tipi di lampeggiamento disponibili è fornito nell'Appendice A.

1. Se non è già stato fatto, stabilire un collegamento con il segnalatore.
2. I LED del segnalatore lampeggeranno per confermare che il segnalatore è pronto a ricevere i comandi.
3. Portarsi sul menu FLSH o premere il pulsante **(A)** per passare direttamente a questa funzione

o

4. Sbloccare l'impostazione esistente
5. Utilizzare i tasti numerici per immettere direttamente il Tipo di lampeggiamento desiderato (vedere Appendice A).
6. Bloccare la nuova impostazione
7. I LED del segnalatore lampeggeranno per confermare che la nuova impostazione è stata bloccata.

CAUTION

La serie 800 è dotata di impostazioni intelligenti per evitare che il segnalatore sia messo in funzione con determinate combinazioni di Tipo di lampeggiamento e Intensità effettiva. L'Intensità effettiva potrebbe essere abbassata automaticamente quando viene modificato il Tipo di lampeggiamento. Esaminare SEMPRE l'Intensità effettiva dopo aver modificato il Tipo di lampeggiamento.

CAUTION

Consultare il simulatore online all'indirizzo carmanah.com/selector per trovare combinazioni di Tipo di lampeggiamento e Intensità effettiva che siano sostenibili nel luogo scelto per l'installazione.

Impostazione dell'Intensità effettiva

L'intensità effettiva del segnalatore è una misura della sua luminosità apparente in unità di candela. Prende in considerazione la riduzione dall'intensità di picco causata dal fattore Schmidt Clausen.

Impostazione di un'Intensità in conformità agli Standard per l'illuminazione degli ostacoli

Gli utenti dei segnalatori luminosi per ostacoli serie OL800 potrebbero avere necessità di programmare le luci per soddisfare una particolare specifica per l'illuminazione degli ostacoli.

Se non è già stato fatto, stabilire un collegamento con il segnalatore.

☆ I LED del segnalatore lampeggeranno per confermare che il segnalatore è pronto a ricevere i comandi.

FAA L-810 (AC 150/5345-43, EB67)	6-3-3	
ICAO Type A (Annex 14, Vol. 1, 5th Ed./2009)	6-1-3	
ICAO Type A (Annex 14, Vol. 1, 6th Ed./2013)	6-2-3	
ICAO Type B (Annex 14, Vol. 1 5th Ed./2009)	6-4-1	
ICAO Type B (Annex 14, Vol. 1, 6th Ed./2013)	6-7-2	
CASA 10 cd (Part 133, Vol. 2)*	6-1-3	
Transport Canada CD-810 (Std. 621)	6-6-6	

Per tutte le altre applicazioni:

1. Se non è già stato fatto, stabilire un collegamento con il segnalatore.
2. ☆ I LED del segnalatore lampeggiano per confermare che il segnalatore è pronto a ricevere i comandi.
3. Portarsi sul menu EInt o premere il pulsante **(B)** per passare direttamente a questa funzione (o B)
4. Sbloccare l'impostazione esistente
5. Utilizzare i tasti numerici per immettere direttamente l'Intensità effettiva desiderata.
6. Bloccare la nuova impostazione
7. ☆☆☆ I LED del segnalatore lampeggeranno per confermare che la nuova impostazione è stata bloccata.

NOTE

La serie 800 è dotata di impostazioni intelligenti per evitare che il segnalatore sia messo in funzione con determinate combinazioni di Tipo di lampeggiamento e Intensità effettiva. È possibile venga visualizzato un messaggio di errore (Err) se si tenta di immettere un valore non compatibile con il Tipo di lampeggiamento programmato. Scegliere un valore inferiore o modificare il Tipo di lampeggiamento per risolvere il problema.

NOTE

Per prolungare la durata della batteria, consultare sempre il simulatore online all'indirizzo carmanah.com/selector per trovare l'intensità massima sostenibile per il luogo di installazione..

* Code 613 satisfies the requirements of both CASA 10cd and ICAO Type A (Annex 14, Vol. 1, 5th Ed./2009).

Attivare/disattivare Controllo automatico della luce (ALC)

Quando la modalità ALC è impostata su "on", il segnalatore monitora lo stato di salute del gruppo batterie e riduce il livello di intensità se non vi è energia solare sufficiente ad alimentare il gruppo batteria.

1. Se non è già stato fatto, stabilire un collegamento con il segnalatore.
2. I LED del segnalatore lampeggeranno per confermare che il segnalatore è pronto a ricevere i comandi.
3. Spostarsi sul menu ALC
4. Sbloccare l'impostazione esistente
5. Passare da "on" a "off" o viceversa
6. Bloccare la nuova impostazione
7. I LED del segnalatore lampeggeranno per confermare che la nuova impostazione è stata bloccata.

NOTE

Per modificare l'impostazione ALC, inserire direttamente i codici seguenti:

8-0-1 (per attivare)

8-0-0 (per disattivare)

CAUTION

Quando interviene l'ALC, la luminosità dei LED è ridotta. Impostare l'ALC su spento se la vostra applicazione richiede che il segnalatore soddisfi in ogni momento dei requisiti di intensità specifici.

Impostazione della Funzione calendario

La Funzione calendario consente di indicare uno spegnimento programmato, se desiderato.

NOTE

I segnalatori dotati di GPS saranno sincronizzati con il Tempo Coordinato Universale (UTC). Per unità senza GPS, verificare ora e data conrenti sul display a LED e, se necessario, aggiornare la data prima di programmare la funzione calendario.

Per accendere o spegnere il calendario:

4. Se non è già stato fatto, stabilire un collegamento con il segnalatore.
5. I LED del segnalatore lampeggeranno per confermare che il segnalatore è pronto a ricevere comandi.
6. Spostarsi sul menu CAL.
7. Sbloccare l'impostazione esistente
8. Passare da "on" a "off" o viceversa
9. Bloccare la nuova impostazione
10. I LED del segnalatore lampeggeranno per confermare che la nuova impostazione è stata bloccata.

Per impostare la data in cui il segnalatore passerà allo spegnimento programmato:

Confermare che il Calendario sia impostato su "on".

1. Spostarsi sul menu Con

2. Scorrere fino al valore del mese (ΠΠon)
3. Sbloccare l'impostazione esistente
4. Utilizzare i tasti numerici per immettere il mese in cui inizierà lo spegnimento programmato.
5. Bloccare la nuova impostazione
6. Scorrere fino al valore del giorno (dAY)
7. Utilizzare i tasti numerici per immettere il giorno specifico in cui inizierà lo spegnimento programmato.
8. Bloccare la nuova impostazione
9. I LED del segnalatore lampeggeranno per confermare che la nuova impostazione è stata bloccata.

Per impostare la data di riattivazione del segnalatore: Confermare che il Calendario sia impostato su "on"..

1. Spostarsi sul menu CoFF
2. Scorrere fino al valore del mese (ΠΠon)
3. Sbloccare l'impostazione esistente
4. Utilizzare i tasti numerici per immettere il mese in cui terminerà lo spegnimento programmato.
5. Bloccare la nuova impostazione
6. Scorrere fino al valore del giorno (dAY)
7. Utilizzare i tasti numerici per immettere il giorno specifico in cui terminerà lo spegnimento programmato.
8. Bloccare la nuova impostazione
9. I LED del segnalatore lampeggeranno per confermare la modifica.

Modificare data e ora del segnalatore (solo unità senza GPS)

Ora e data del segnalatore sono utilizzati per la registrazione dei dati e per il controllo della funzione calendario. Il segnalatore serie 800 (senza GPS) è dotato di un orologio interno che utilizza per le sue attività di registrazione. Il segnalatore sarà impostato in fabbrica sul Tempo coordinato universale (UTC). È possibile riprogrammare il segnalatore con l'orario e la data locali se desiderato. In caso di scollegamento del gruppo batterie del segnalatore, verificare le impostazioni della data e ripristinare se necessario.

NOTE Le unità dotate di GPS saranno sincronizzate con il Tempo coordinato universale (UTC). Le impostazioni data/ora sulle unità dotate di GPS non possono essere modificate.

Per modificare la data del segnalatore:

1. Se non è già stato effettuato, stabilire un collegamento con il segnalatore.
2. I LED del segnalatore lampeggeranno per confermare che il segnalatore è pronto a ricevere i comandi.
3. Spostarsi sul menu data
4. Scorrere fino al valore del mese (ΠΠon)
5. Sbloccare l'impostazione esistente
6. Utilizzare i tasti numerici per immettere il mese corrente.
7. Bloccare la nuova impostazione
8. Scorrere fino al valore del giorno (dAY)
9. Utilizzare i tasti numerici per immettere il giorno corrente.
10. Bloccare la nuova impostazione

I LED del segnalatore lampeggiano per confermare che la nuova impostazione è stata bloccata.

Per modificare l'ora del segnalatore:

1. Se non è già stato fatto, stabilire un collegamento con il segnalatore.
2. I LED del segnalatore lampeggeranno per confermare che il segnalatore è pronto a ricevere i comandi.
3. Spostarsi sul menu ora
4. Scorrere fino al valore dell'ora (HH)
5. Sbloccare l'impostazione esistente
6. Utilizzare i tasti numerici per immettere l'ora corrente (orologio a 24 ore).
7. Bloccare la nuova impostazione
8. Scorrere fino al valore del minuto (MM)
9. Utilizzare i tasti numerici per immettere il minuto corrente.
10. Bloccare la nuova impostazione
11. I LED del segnalatore lampeggeranno per confermare che la nuova impostazione è stata bloccata..

Impostazione del livello di transizione giorno-notte

Il livello di transizione giorno-notte (D2N) indica la luminosità dell'ambiente (in lux) alla quale i LED del segnalatore si accenderanno la sera. Un valore più elevato del Livello di transizione D2N provoca l'accensione anticipata dei LED; un valore più basso posticipa l'accensione.

NOTE

Ricordare che prima si accende il segnalatore, più alimentazione della batteria consuma. Quindi, se le impostazioni del Livello di transizione D2N sono più elevate, si abbassano leggermente il Limite di Intensità effettiva e l'Autonomia prevista.

Per impostare la soglia di transizione D2N (tra 025 and 400 lux):

1. Se non è già stato fatto, stabilire un collegamento con il segnalatore.
2. I LED del segnalatore lampeggeranno per confermare che il segnalatore è pronto a ricevere i comandi.
3. Spostarsi sul menu D2N
4. Sbloccare l'impostazione esistente
5. Utilizzare i tasti numerici per immettere un valore in lux. Una volta programmati, i LED del segnalatore si accenderanno quando la luminosità dell'ambiente diminuisce fino a questo valore lux.
6. Bloccare la nuova impostazione
7. I LED del segnalatore lampeggeranno per confermare che la nuova impostazione è stata bloccata.

Impostazione del Livello di transizione notte-giorno

Al sorgere del sole, il livello di luce ambientale aumenta. Il livello di transizione notte-giorno (N2D) indica il livello di luce ambientale (in lux) al quale i LED del segnalatore si spengono al mattino. Un N2D più basso fa spegnere i LED prima all'arrivo del giorno.

NOTE

Più tardi si spegne il segnalatore, più alimentazione della batteria si consuma. Perciò, se si innalzano le impostazioni del Livello di transizione N2D si abbassa leggermente il Limite di Intensità effettiva e l'Autonomia prevista.

Per impostare la soglia di transizione N2D (tra 075 e 450lux):

1. Se non è già stato fatto, stabilire un collegamento con il segnalatore.
2. I LED del segnalatore lampeggiano per confermare che il segnalatore può ricevere comandi.
3. Spostarsi sul menu N2D
4. Sbloccare l'impostazione esistente
5. Usare i tasti numerici per immettere un valore in lux. I LED si spegneranno quando la luminosità dell'ambiente aumenta fino a questo valore lux.
6. Bloccare la nuova impostazione
7. I LED lampeggeranno per confermare che la nuova impostazione è stata bloccata.

NOTE

Il Livello di transizione N2D deve essere superiore di almeno 50L al Livello di transizione D2N. Il livello D2N sarà regolato automaticamente se necessario..

Abilitare/disabilitare l'opzione Attivazione a tocco del display a LED

Quando l'Attivazione a tocco è abilitata, un rapido triplo tocco sulla spalla destra o sulla testa del segnalatore attiveranno il display a LED, che indica lo stato del segnalatore, tensione e stato di carica della batteria, Tipo di lampeggiamento, Intensità effettiva, ALC accesso/spento e Calendario acceso/spento. In alcune luoghi dove il segnalatore potrebbe essere soggetto a spinte o movimenti notevoli, questa funzione può essere disabilitata per ridurre al minimo il consumo energetico causato dall'attivazione involontaria del display a LED.

Per modificare questa impostazione:

1. Se non è già stato fatto, stabilire un collegamento con il segnalatore.
2. I LED del segnalatore lampeggeranno per confermare che il segnalatore è pronto a ricevere i comandi.
3. Spostarsi sul menu tAP.
4. Sbloccare l'impostazione esistente
5. Passare da "on" a "off" o viceversa
6. Bloccare la nuova impostazione
7. I LED del segnalatore lampeggeranno per confermare che la nuova impostazione è stata bloccata.

Visualizzazione della versione del firmware

Per stabilire la versione del firmware in uso:

1. Se non è già stato fatto, stabilire un collegamento con il segnalatore.
2. I LED del segnalatore lampeggeranno per confermare che il segnalatore è pronto a ricevere i comandi.
3. Spostarsi sul menu info. La versione del firmware a 4 cifre scorrerà da destra.

Impostazione della funzione di sincronizzazione del GPS (solamente segnalatori dotati di GPS)

Per attivare la funzione di sincronizzazione GPS del segnalatore serie 800, SYnC deve essere impostato su "on". Una volta attivata, i segnalatori dotati di GPS si sincronizzano automaticamente con i segnalatori dotati di GPS impostati sullo stesso tipo di lampeggiamento; potrebbero essere tuttavia necessari alcuni minuti perché i segnalatori si sincronizzino. Il periodo di sincronizzazione dipende dal numero di satelliti presenti nell'area e da qualsiasi ostacolo quale edifici o terreno montuoso.

NOTE

I segnalatori dotati di GPS saranno sincronizzati con il Tempo coordinato universale (UTC). Le impostazioni data/ora sulle unità dotate di GPS non possono essere modificate.

Per accendere o spegnere la Sincronizzazione GPS::

1. Se non è già stato fatto, stabilire un collegamento con il segnalatore.
2. I LED del segnalatore lampeggeranno per confermare che il segnalatore è pronto a ricevere i comandi.
3. Spostarsi sul menu SYnC.
4. Sbloccare l'impostazione esistente
5. Passare da "on" a "off" o viceversa
6. Bloccare la nuova impostazione
7. I LED del segnalatore lampeggeranno per confermare che la nuova impostazione è stata bloccata.

Stato GPS (solamente segnalatori dotati di GPS)

I segnalatore dotati di GPS presentano i seguenti indicatori di stato aggiuntivi:

- **Good:** segnale del satellite GPS trovato e agganciato
- **PAuS:** la funzione GPS è in stato di pausa per conservare energia. Ciò si verifica quando la funzione GPS non è in uso; ad esempio, quando **il segnalatore è in modalità "stead-on" (codice di lampeggiamento 001)**, o quando il segnalatore si trova in spegnimento programmato.
- **SrcH**: l'unità GPS sta cercando un segnale satellitare
- **nLoC**: l'unità non è in grado di trovare e agganciare un segnale satellitare GPS. La ricerca riprenderà ogni 10 minuti di notte e ogni 45 minuti di giorno fino a trovare un segnale.

Per verificare lo stato del GPS:

1. Se non è già stato fatto, stabilire un collegamento con il segnalatore.
2. I LED del segnalatore lampeggeranno per confermare che il segnalatore è pronto a ricevere i comandi.
3. Spostarsi sul menu gPS. La stato del GPS scorrerà da destra.

Installare un segnalatore

Scelta di un luogo adatto

I due fattori più importanti da considerare nella scelta di un luogo per l'installazione dei segnalatori solari Carmanah sono una luce solare adeguata e una temperatura dell'ambiente adatta.

Luce solare adeguata

Il segnalatore serie 800 è alimentato da energia solare conservata all'interno delle batterie ricaricabili del segnalatore; perciò, per funzionare ogni notte, questo richiede una quantità adeguata di luce solare per ricaricare le sue batterie. I seguenti fattori dovrebbero essere considerati al momento dell'installazione del segnalatore:

- la quantità di luce solare disponibile nella zona
- una vista non ostruita del sole (il segnalatore non dovrebbe essere all'ombra)
- cambiamenti stagionali dell'inclinazione dei raggi solari

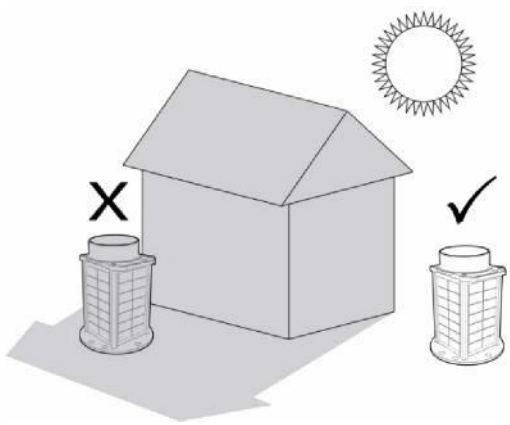

Temperatura dell'ambiente

La temperatura del luogo in cui è ubicato il segnalatore deve essere compresa tra –22 e 122 °F (–30 e 50 °C).

Fissaggio del segnalatore

NOTE Qualsiasi modifica fisica al segnalatore serie 800 annulla la garanzia. È inclusa la perforazione di fori aggiuntivi sulla base o l'allargamento dei fori di montaggio esistenti.

La base di appoggio del segnalatore è dotata di sei fori di montaggio per schemi di montaggio a tre o quattro punti. Si consiglia di utilizzare chiusure di sicurezza per impedire il furto. Utilizzare viti a testa esagonale in acciaio inox 18-8 con filettatura UNC 1/2 -13. Serrare le viti da 40 a 44 lbf·ft (4,5 a 5,0 N·m).

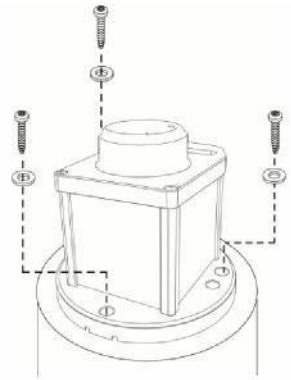

Opzione

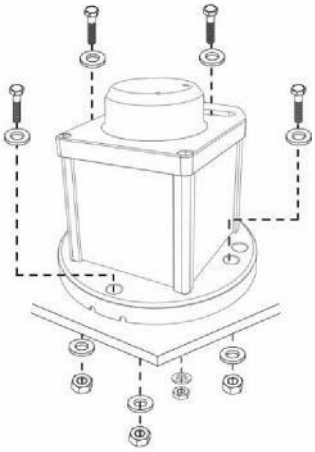

Opzione

Installazione del deterrente per uccelli

Il segnalatore serie 800 è fornito con un deterrente per uccelli formato da cinque deterrenti in acciaio inox che si avvitano direttamente sulla testa della lanterna. Viti di acciaio inox sono incluse nella confezione del prodotto.

Per evitare danni alla testa del segnalatore, utilizzare solamente il deterrente per uccelli e il set di viti forniti

Deterrente per uccelli e set di viti forniti

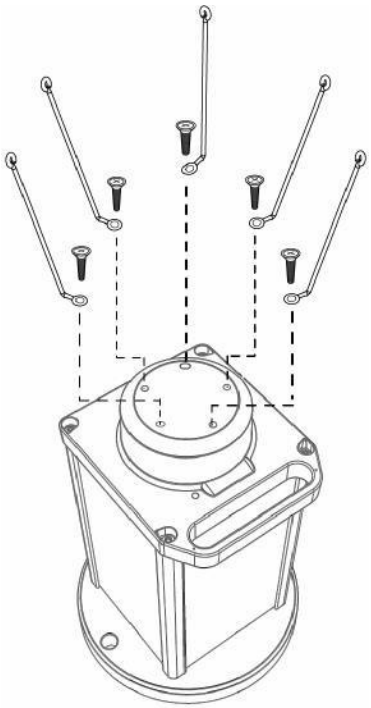

Fissaggio del deterrente per uccelli

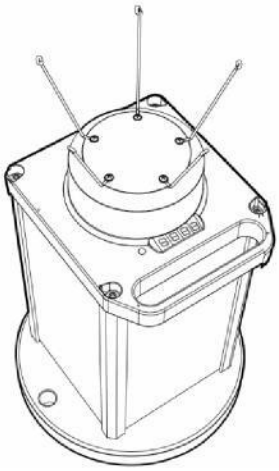

Deterrente per uccelli installato

Ricarica del segnalatore

Se le batterie del segnalatore hanno una carica inferiore all'80%, è necessario caricarle.

Si consiglia di impostare il segnalatore serie 800 in modalità Off durante la ricarica. Quando in modalità Off, il segnalatore può continuare a caricarsi utilizzando la luce sui pannelli solari, ma non si
accende al buio.

Per impostare il segnalatore in modalità Off, seguire la sequenza di comandi descritta a pagina 11, "Spegnimento o accensione del segnalatore".

Luce solare

Se disponibile, la luce solare è il modo più semplice per caricare diversi segnalatori. Il segnalatore serie 800 normalmente necessità di 5-10 giorni per caricarsi completamente con la luce solare. Potrebbe essere necessario più tempo in condizioni di luce estremamente scarsa.

Alimentazione esterna

Il segnalatore serie 800 può anche essere dotato di una porta di ricarica esterna ad accesso rapido situata sulla base della segnalatore. In alternativa, è possibile rimuovere il guscio del segnalatore per accedere ad una porta interna. Utilizzando una di queste opzioni, il dispositivo può ottenere uno stato di carica completo in una notte collegando la porta di ricarica ad una fonte di alimentazione esterna. Il caricatore a muro è destinato esclusivamente ad un uso in interni. Carmanah fornirà un caricatore a muro con adattatore su richiesta..

Indicatore di carica

Quando la batteria è in carica, sia da luce solare che dal caricatore esterno, un singolo punto sull'angolo inferiore destro del display a LED del segnalatore lampeggerà .

NOTE Se il segnalatore è stato conservato in maniera impropria, le batterie possono essere solfatate e non accettare la ricarica. Può essere necessaria una nuova batteria.

Ricarica attraverso una fonte di alimentazione esterna (Porta di ricarica ad accesso rapido)

Fase 1: inclinare il segnalatore e aprire il tappo della porta di ricarica a tenuta d'acqua.

Fase 2: collegare il caricatore fornito da Carmanah alla porta di ricarica.

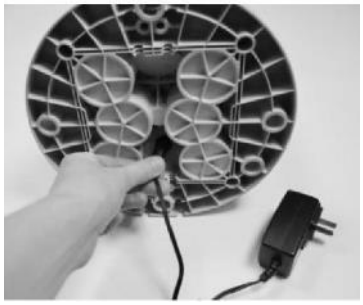

Fase 3: allineare il cavo del caricatore con il canale per il

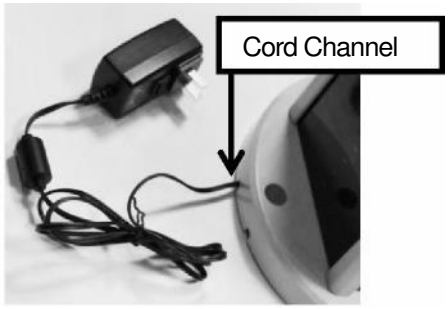

cavo sulla base del segnalatore.
Fase 4: Collegare il caricatore e lasciare caricare tutta la notte. Attendere almeno un'ora e verificare lo stato di carica della batteria. La lettura di stato più accurata del gruppo batterie si può ottenere quando il segnalatore è stato tenuto in un luogo buio e in modalità "off" per almeno 24 ore.

Stabilire lo stato di carica della batteria

È importante verificare i livelli di carica della batteria prima di stoccare un segnalatore e prima dell'impiego per accertarsi che sia completamente operativo sul campo.

La lettura di stato più accurata del gruppo batterie si può ottenere quando il segnalatore è stato tenuto in un luogo buio e in modalità "off" per almeno 24 ore.

Lo stato della batteria (bAtt) è visualizzato come voce del menu sul display a LED del segnalatore e include le due informazioni seguenti:

- SoC: questo valore indica lo stato di carica della batteria in percentuale in tempo reale. Consigliamo che lo stato di carica sia superiore al 90% prima dell'utilizzo.
- volt: questo valore indica la tensione in tempo reale del segnalatore. Il segnalatore può essere fornito con uno di tre diversi gruppi batterie (60X, 96E o 200BC). Le tensioni del segnalatore variano a seconda del gruppo batterie fornito.

Gruppo batterie	Tensione
60X	6.3V
96E	6.3V
200BC	8.4V

Visualizzazione rapida: Attivazione a tocco

Toccare rapidamente la spalla sinistra o la testa del segnalatore per attivare il display a LED. Il display visualizzerà a rotazione le informazioni riassuntive essenziali. Le impostazioni della batteria (bAtt), lo stato di carica (SoC) e la tensione in tempo reale (volt) scorreranno da destra.

Visualizzazione rapida: programmatore IR

1. Se non è già stato effettuato, stabilire un collegamento con il segnalatore.
2. I LED del segnalatore lampeggeranno per confermare che il segnalatore è pronto a ricevere i comandi.

Premere il tasto informazioni. Le impostazioni della batteria (bAtt), lo stato di carica (SoC) e la tensione in tempo reale (volt) scorreranno da destra.

Sostituzione della batteria

I kit di sostituzione della batteria possono essere ordinati direttamente da Carmanah o da un distributore autorizzato. Sono disponibili batterie di diverse dimensioni. Consultare la tabella seguente per abbinare il segnalatore serie 800 con il gruppo batterie appropriato.

Gruppo tipo	Num	Adatto a:
60X	69954	M850 OL800 Compact
96E	69955	M850/M860, OL800 Standard
200BC	69956	M860 OL800 Large

Strumenti necessari:

- Sacchetto di parti e gruppo batterie sostitutivo Carmanah
- Cacciavite esagonale 1/4" (necessario)
- Cricchetto con adattatore per cacciavite (necessario)
- Chiave 1/2" (necessaria)

WARNING

Rimuovere tutti i gioielli inclusi anelli e braccialetti. Un collegamento tra i terminali della batteria e qualsiasi oggetto di metallo può causare correnti elettriche elevate e gravi ustioni.

1. Spegnere il segnalatore (fare riferimento a pagina 11 di questo manuale per informazioni dettagliate).
2. Posizionare il segnalatore su un lato. Utilizzare il cricchetto e il cacciavite per rimuovere le quattro viti sulla base di appoggio.

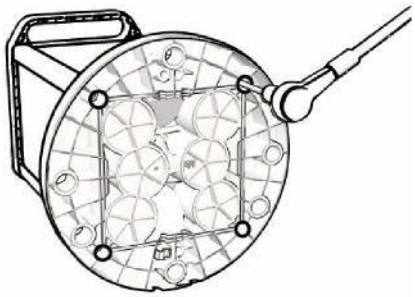

3. Tenere il segnalatore dalla base e dalla testa e riportare attentamente in posizione verticale.
4. Con il segnalatore in posizione verticale, sollevare lentamente il guscio dalla base di appoggio.

NOTE

La base di appoggio e l'allineamento del guscio.

5. Scollegare il cavo di sicurezza della batteria e posizionare l'involucro su un lato.

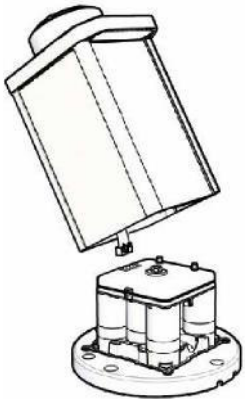

6. Utilizzando la chiave da 1/2", rimuovere il bullone e la rondella centrale.

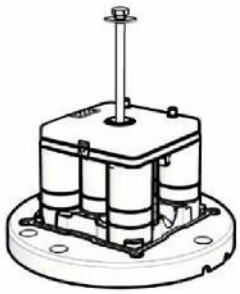

7. Sollevare il gruppo batterie. Rimuovere la vecchia guarnizione nera di gomma nella base del segnalatore e sostituirla con quella nuova fornita.

NOTE Verificare attentamente la guarnizione per accertarsi che sia inserita nella base di appoggio.

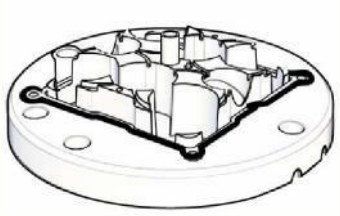

8. Posizionare il gruppo sostitutivo nella base del segnalatore. Fissare il nuovo gruppo alla base utilizzando la rondella e il bullone centrale. Fissare il bullone centrale con una coppia di torsione di 40 pollici libbra.

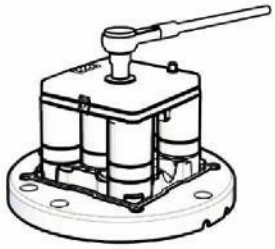

9. Posizionare il guscio del segnalatore sul gruppo batteria e ricollegare il cavo di sicurezza della batteria.

10. Posizionare attentamente il segnalatore su un lato. Ispezionare il segnalatore per assicurarsi che i fili o le guarnizioni non siano pizzicati.

11. Ricollegare tutte le quattro (4) viti della base di appoggio. Fissare ogni vite fino a 50 pollici libbra utilizzando una chiave dinamometrica calibrata.

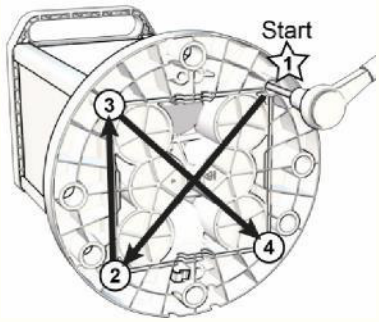

12. Rimettere il segnalatore in posizione verticale È ora pronto a essere acceso e. programmato

Preparazione del segnalatore per lo stoccaggio

NOTE

È importante che la batteria sia completamente carica quando si ripone il segnalatore. Una batteria completamente carica assicura la massima durata e minimizza la possibilità di danni alla batteria a causa di stati di carica ridotti. Anche in Modalità stoccaggio, il segnalatore continuerà a consumare una piccola quantità di energia.

Per assicurare la conservazione ottimale del prodotto completare i passaggi seguenti prima di riporre il segnalatore.

- Verificare lo stato corrente della batteria sul segnalatore. Se la batteria non è completamente carica, seguire le istruzioni di ricarica in questa guida.
- Impostare il segnalatore in modalità "off" utilizzando il programmatore IR. Seguire le istruzioni nella presente guida a pagina 11, "Spegnimento o accensione del segnalatore".

Conservazione/durata

Temperature di stoccaggio elevate aumentano il tasso di autoscarica della batteria. La temperatura di stoccaggio ottimale del segnalatore serie 800 è

68°F (20°C) o inferiore.

Assicurarsi di aver caricato completamente il segnalatore serie 800 e impostarlo in modalità "off" prima di riporlo..

Garanzia e servizio clienti

Garanzia

Questo prodotto è coperto dalla garanzia Carmanah. Visitare il sito www.carmanah.com/content/products/warranty/ per ulteriori informazioni.

Prodotti aggiuntivi

Carmanah offre moltissimi accessori e prodotti per l'illuminazione a LED efficienti dal punto di vista energetico e alimentati da energia solare. Per ulteriori informazioni visitare carmanah.com.

Servizio clienti

Prima di contattare il servizio clienti di Carmanah, preparare il numero di serie del segnalatore, una breve descrizione del problema e informazioni sull'installazione e sui tentativi di ricarica.

Per contattare il Servizio Clienti di Carmanah:

Indirizzo postale:
Carmanah Technologies Corporation
250 Bay Street
Victoria, BC Canada V9A 3K5

Telefono:
1.250.380.0052
877.722.8877 (Numero verde in USA e Canada)

Fax: 1.250.380.0062
E-mail: customerservice@carmanah.com
Sito Web: carmanah.com

Appendice A:Tipi di lampeggiamento

Codice di lampeggiame	Tipo di lampeggiamento	FL1	EC1	FL2	EC2	FL3	EC3	FL4	EC4	FL5	EC5	FL6	EC6	FL7	EC7	FL8	EC8	FL9	EC9
000	System Off Mode	0	0																
001	F	60	0																
002	Fl(2) 10s	0.5	1	0.5	8														
003	Fl(2) 10s	0.5	1.5	0.5	7.5														
004	Fl(2) 10s	0.8	1.2	0.8	7.2														
005	Fl(2) 10s	1	1	1	7														
006	Fl(2) 10s	1	1.5	1	6.5														
007	Fl(2) 12s	0.5	1	0.5	10														
008	Fl(2) 12s	1.5	2	1.5	7														
009	Fl(2) 15s	1	2	1	11														
010	Fl(2) 5s	0.5	1	0.5	3														
011	Fl(2) 5s	1	1	1	2														
012	Fl(2) 6s	0.5	1	0.5	4														
013	Fl(2) 6s	0.8	1.2	0.8	3.2														
014	Fl(2) 6s	1	1	1	3														
015	Fl(2) 7s	1	1	1	4														
016	Fl(2) 8s	0.5	1	0.5	6														
017	Fl(2) 8s	1	1	1	5														
018	Fl(2+1) 10s	0.5	0.7	0.5	2.1	0.5	5.7												
019	Fl(2+1) 12s	0.8	1.2	0.8	2.4	0.8	6												
020	Fl(2+1) 12s	1	1	1	4	1	4												
021	Fl(2+1) 15s	1	2	1	5	1	5												
022	Fl(2+1) 6s	0.3	0.4	0.3	1.2	0.3	3.5												
023	Fl(3) 12S	0.5	2	0.5	2	0.5	6.5												
024	Fl(3) 10s	0.5	1.5	0.5	1.5	0.5	5.5												
025	Fl(3) 10s	1	1	1	1	1	5												
026	Fl(3) 12s	0.8	1.2	0.8	1.2	0.8	7.2												
027	Fl(3) 15s	0.3	1.7	0.3	1.7	0.3	10.7												
028	Fl(3) 15s	0.5	1.5	0.5	1.5	0.5	10.5												

Codice di lampeggiame	Tipo di lampeggiamento	FL1	EC1	FL2	EC2	FL3	EC3	FL4	EC4	FL5	EC5	FL6	EC6	FL7	EC7	FL8	EC8	FL9	EC9
029	Fl(3) 20s	0.5	3	0.5	3	0.5	12.5												
030	Fl(3) 9s	0.8	1.2	0.8	1.2	0.8	4.2												
031	Fl(4) 10s	0.5	1	0.5	1	0.5	1	0.5	5										
032	Fl(4) 10s	0.8	1.2	0.8	1.2	0.8	1.2	0.8	3.2										
033	Fl(4) 12s	0.8	1.2	0.8	1.2	0.8	1.2	0.8	5.2										
034	Fl(4) 15s	0.5	1.5	0.5	1.5	0.5	1.5	0.5	8.5										
035	Fl(4) 15s	1	1	1	1	1	1	1	8										
036	Fl(4) 20s	0.5	1.5	0.5	1.5	0.5	1.5	0.5	13.5										
037	Fl(5) 20s	0.8	1.2	0.8	1.2	0.8	1.2	0.8	1.2	0.8	11.2								
038	Fl(5) 20s	1	1	1	1	1	1	1	1	1	11								
039	Fl(6) 15s	0.5	1	0.5	1	0.5	1	0.5	1	0.5	1	0.5	7						
040	FL-*	5	1	1	1														
041	FL-**	5	1	1	1	1	1												
042	Fl 1.5s	0.3	1.2																
043	Fl 1.5s	0.5	1																
044	Fl 10s	0.5	9.5																
045	Fl 10s	1	9																
046	Fl 10s	1.5	8.5																
047	Fl 12s	1.2	10.8																
048	Fl 15s	1	14																
049	Fl 2.5s	0.3	2.2																
050	Fl 2.5s	0.5	2																
051	Fl 2.8s	0.3	2.5																
052	Fl 2s	0.2	1.8																
053	Fl 2s	0.3	1.7																
054	Fl 2s	0.4	1.6																
055	Fl 2s	0.5	1.5																
056	Fl 2s	0.7	1.3																
057	Fl 2s	0.8	1.2																
058	Fl 3s	0.3	2.7																
059	Fl 3s	0.5	2.5																
060	Fl 3s	0.7	2.3																

Codice di lampeggiamento	Tipo di lampeggiament	FL1	EC1	FL2	EC2	FL3	EC3	FL4	EC4	FL5	EC5	FL6	EC6	FL7	EC7	FL8	EC8	FL9	EC9
061	Fl 3s	1	2																
062	Fl 4.3s	1.3	3																
063	Fl 4.4s	0.4	4																
064	Fl 4s	0.5	3.5																
065	Fl 4s	0.8	3.2																
066	Fl 4s	1	3																
067	Fl 4s	1.5	2.5																
068	Fl 5s	0.3	4.7																
069	Fl 5s	0.5	4.5																
070	Fl 5s	1	4																
071	Fl 5s	1.5	4.5																
072	Fl 6s	0.5	5.5																
073	Fl 6s	0.6	5.4																
074	Fl 6s	1	5																
075	Fl 6s	1.5	3.5																
076	Fl 7.5s	0.8	6.7																
077	ISO 10S	5	5																
078	ISO 2S	1	1																
079	ISO 4S	2	2																
080	ISO 5S	2.5	2.5																
081	ISO 6S	3	3																
082	ISO 8S	4	4																
083	ISO 3S	1.5	1.5																
084	LFL 10S	2	8																
085	LFL 10S	3	7																
086	LFL 10S	4	6																
087	LFL 12S	2	10																
088	LFL 15S	4	11																
089	LFL 5S	2	3																
090	LFL 6S	2	4																
091	LFL 8S	2	6																
092	LFL 8S	3	5																

Codice di lampeggiamento	Tipo di lampeggiamento	FL1	EC1	FL2	EC2	FL3	EC3	FL4	EC4	FL5	EC5	FL6	EC6	FL7	EC7	FL8	EC8	FL9	EC9
093	MO(A) 10S	0.5	0.5	1.5	7.5														
094	MO(A) 15s	0.5	1.5	2	11														
095	MO(A) 6s	0.3	0.6	1	4.1														
096	MO(A) 8s	0.8	1.2	2.4	3.6														
097	MO(B) 15S	1.5	0.5	0.5	0.5	0.5	0.5	0.5	10.5										
098	MO(U) 10S	0.3	0.7	0.3	0.7	0.9	7.1												
099	MO(U) 10S	0.4	0.6	0.4	0.6	1.2	6.8												
100	MO(U) 10S	0.5	0.5	0.5	0.5	1.5	6.5												
101	MO(U) 15S	0.5	0.5	0.5	0.5	1.5	11.5												
102	MO(U) 15S	0.6	0.3	0.6	0.3	1.4	11.8												
103	MO(U) 15S	0.7	0.5	0.7	0.5	1.9	10.7												
104	MO(U) 15S	0.7	0.7	0.7	0.7	2.1	10.1												
105	MO(U) 15S	0.75	0.45	0.75	0.45	2	10.6												
106	MO(U) 15S	1.15	0.73	1.15	0.73	3.03	8.21												
107	MO(U) 15S	1.3	0.7	1.3	0.7	3.3	7.7												
108	MO(U) 15S****	0.75	0.15	0.75	0.15	1.65	11.55												
109	MO(U) 15S*	0.45	0.45	0.45	0.45	1.35	11.85												
110	MO(U) 15S**	0.55	0.35	0.55	0.35	1.45	11.75												
111	MO(U) 15S***	0.6	0.3	0.6	0.3	1.5	11.7												
112	MO(U) 10S	0.2	0.8	0.2	0.8	0.6	7.4												
113	OC 10S	7	3																
114	OC 10S	7.5	2.5																
115	OC 15S	10	5																
116	OC 3S	2	1																
117	OC 3S	2.5	0.5																
118	OC 4S	3	1																
119	OC 5S	3	2																
120	OC 5S	4	1																
121	OC 5S	4.5	0.5																
122	OC 6S	4	2																
123	OC 6S	4.5	1.5																
124	OC 6S	5	1																

Codice di lampeggiamento	Tipo di lampeggiament	FL1	EC1	FL2	EC2	FL3	EC3	FL4	EC4	FL5	EC5	FL6	EC6	FL7	EC7	FL8	EC8	FL9	EC9
125	Q 1.2S	0.3	0.9																
126	Q 1.2S	0.5	0.7																
127	Q 1.2S	0.6	0.6																
128	Q 1S	0.2	0.8																
129	Q 1S	0.3	0.7																
130	Q 1S	0.4	0.6																
131	Q 1S	0.5	0.5																
132	Q 1S	0.8	0.2																
133	Q(2) 10S	0.5	1.5	0.5	7.5														
134	Q(2) 10S	0.6	0.4	0.6	8.4														
135	Q(2) 5S	0.3	0.7	0.3	3.7														
136	Q(2) 6S	0.3	0.7	0.3	4.7														
137	Q(2) 6S	0.35	0.7	0.35	4.6														
138	Q(3) 10S	0.3	0.7	0.3	0.7	0.3	7.7												
139	Q(3) 10S	0.35	0.65	0.35	0.65	0.35	7.65												
140	Q(3) 10S	0.6	0.6	0.6	0.6	0.6	7												
141	Q(4) 10S	0.3	0.7	0.3	0.7	0.3	0.7	0.3	6.7										
142	Q(4) 12S	0.3	0.7	0.3	0.7	0.3	0.7	0.3	8.7										
143	Q(4) 15S	0.35	0.7	0.35	0.7	0.35	0.7	0.35	11.5										
144	Q(4) 20S	0.5	0.5	0.5	0.5	0.5	0.5	0.5	16.5										
145	Q(4) 6S	0.4	0.6	0.4	0.6	0.4	0.6	0.4	2.6										
146	Q(5) 10S	0.3	0.7	0.3	0.7	0.3	0.7	0.3	0.7	0.3	5.7								
147	Q(5) 20S	0.3	0.7	0.3	0.7	0.3	0.7	0.3	0.7	0.3	15.7								
148	Q(5) 20S	0.5	0.5	0.5	0.5	0.5	0.5	0.5	0.5	0.5	15.5								
149	Q(5) 7S	0.3	0.7	0.3	0.7	0.3	0.7	0.3	0.7	0.3	2.7								
150	Q(6) 10S	0.3	0.7	0.3	0.7	0.3	0.7	0.3	0.7	0.3	0.7	0.3	4.7						
151	Q(6)+LFL 15S	0.3	0.7	0.3	0.7	0.3	0.7	0.3	0.7	0.3	0.7	0.3	0.7	2	7				
152	Q(6)+LFL 15S	0.35	0.65	0.35	0.65	0.35	0.65	0.35	0.65	0.35	0.65	0.35	0.65	1.05	7.95				
153	Q(6)+LFL 15S	0.6	0.6	0.6	0.6	0.6	0.6	0.6	0.6	0.6	0.6	0.6	0.6	2	5.8				
154	Q(9) 15S	0.3	0.7	0.3	0.7	0.3	0.7	0.3	0.7	0.3	0.7	0.3	0.7	0.3	0.7	0.3	0.7	0.3	6.7
155	Q(9) 15S	0.35	0.65	0.35	0.65	0.35	0.65	0.35	0.65	0.35	0.65	0.35	0.65	0.35	0.65	0.35	0.65	0.35	6.65
156	Q(9) 15S	0.6	0.6	0.6	0.6	0.6	0.6	0.6	0.6	0.6	0.6	0.6	0.6	0.6	0.6	0.6	0.6	0.6	4.8

Codice di lampeggiamento	Tipo di lampeggiamento	FL1	EC1	FL2	EC2	FL3	EC3	FL4	EC4	FL5	EC5	FL6	EC6	FL7	EC7	FL8	EC8	FL9	EC9
157	VQ 0.5S	0.15	0.35																
158	VQ 0.5S	0.2	0.3																
159	VQ 0.6S	0.2	0.4																
160	VQ 0.6S	0.3	0.3																
161	VQ(3) 5S	0.15	0.35	0.15	0.35	0.15	3.85												
162	VQ(3) 5S	0.2	0.3	0.2	0.3	0.2	3.8												
163	VQ(3) 5S	0.3	0.3	0.3	0.3	0.3	3.5												
164	VQ(6)+LFL 10S	0.2	0.3	0.2	0.3	0.2	0.3	0.2	0.3	0.2	0.3	0.2	0.3	2	5				
165	VQ(6)+LFL 10S	0.3	0.3	0.3	0.3	0.3	0.3	0.3	0.3	0.3	0.3	0.3	0.3	2	4.4				
166	VQ(9) 10S	0.15	0.35	0.15	0.35	0.15	0.35	0.15	0.35	0.15	0.35	0.15	0.35	0.15	0.35	0.15	0.35	0.15	5.85
167	VQ(9) 10S	0.2	0.3	0.2	0.3	0.2	0.3	0.2	0.3	0.2	0.3	0.2	0.3	0.2	0.3	0.2	0.3	0.2	5.8
168	VQ(9) 10S	0.3	0.3	0.3	0.3	0.3	0.3	0.3	0.3	0.3	0.3	0.3	0.3	0.3	0.3	0.3	0.3	0.3	4.9
169	Q(2) 7S	0.5	1	0.5	5														
170	Fl(2) 5s	0.3	0.4	0.3	4														
171	Fl(2) 10s	0.5	0.7	0.5	8.3														
172	Fl(5) 20s	0.5	1	0.5	1	0.5	1	0.5	1	0.5	13.5								
173	Fl(2) 10s	1	2	1	6														
174	Fl 4s	0.4	3.6																
175	Fl(2) 5s	0.4	0.6	0.4	3.6														
176	Mo(A) 8s	0.4	0.6	2	5														
177	Fl 2.5s	1	1.5																
178	Fl(3+1) 20 s	0.5	1.5	0.5	1.5	0.5	4.5	0.5	10.5										
179	Fl(3+1) 20 s	0.6	1.4	0.6	1.4	0.6	4.4	0.6	10.4										
180	Fl(3+1) 20 s	0.65	1.35	0.65	1.35	0.65	4.35	0.65	10.35										
181	Fl(3+1) 20 s	0.7	1.3	0.7	1.3	0.7	4.3	0.7	10.3										
182	Fl(3+1) 20 s	0.8	1.2	0.8	1.2	0.8	4.2	0.8	10.2										
183	Fl(2) 7s	0.5	1.5	0.5	4.5														
184	Fl(3) 9s	0.5	1.5	0.5	1.5	0.5	4.5												
185	LFL 11s	2	9																
186	Fl(6+1) 15s	0.5	0.5	0.5	0.5	0.5	0.5	0.5	0.5	0.5	0.5	0.5	0.5	2	7				
187	Mo (0) 12s	1.5	0.5	1.5	0.5	1.5	6.5												
188	Mo (0) 15s	1.5	0.5	1.5	0.5	1.5	9.5												

Codice di lampeggiamento	Tipo di lampeggiamento	FL1	EC1	FL2	EC2	FL3	EC3	FL4	EC4	FL5	EC5	FL6	EC6	FL7	EC7	FL8	EC8	FL9	EC9
189	Q 1S	0.25	0.75																
190	Q (3) 4.6s	0.3	0.7	0.3	2	0.3	1												
191	Fl 7.5s	0.5	7																
192	Fl (4) 11s	0.5	1.5	0.5	1.5	0.5	1.5	0.5	4.5										
193	FL (3) 21s	0.5	1.5	0.5	4.5	0.5	13.5												
194	FL (3) 6s	0.5	0.5	0.5	0.5	0.5	3.5												
195	FL(3)10s	0.5	0.5	0.5	0.5	0.5	7.5												
196	FL(9)15s	0.5	0.5	0.5	0.5	0.5	0.5	0.5	0.5	0.5	0.5	0.5	0.5	0.5	0.5	0.5	0.5	0.5	6.5
197	OC(2)6s	3	1	1	1														
198	OC(3)8s	3	1	1	1	1	1												
199	OC(4)10s	3	1	1	1	1	1	1	1										
200	FL(2)6s	0.5	1.5	0.5	3.5														
201	FL(1)8s	0.5	7.5																
202	FL(3)15s	0.3	1.7	0.3	1.7	0.3	10.7												
203	FL(2)5s	0.2	0.8	0.2	3.8														
204	FL(2)4s	0.5	1	0.5	2														
205	FL(2)4.5s	0.3	1	0.3	2.9														
206	FL(3)10s	0.5	1.5	0.5	1.5	0.5	5.5												
207	FL(3)15s	0.5	1.5	0.5	1.5	0.5	10.5												
208	Mo(B)16s	1.5	0.5	0.5	0.5	1.5	0.5	0.5	10.5										
209	Q 1s	0.15	0.85																
210	Fl(2+1) 10s	0.6	0.6	0.6	1.8	0.6	5.8												
211	MO(U) 15S	0.4	0.5	0.4	0.5	1.2	12												
212	Q 1.2S	0.2	1																
213	Q(3) 10S	0.2	1	0.2	1	0.2	7.4												
214	Q(6)+LFL 15S	0.6	0.6	0.6	0.6	0.6	0.6	0.6	0.6	0.6	0.6	0.6	0.6	3	4.8				
215	VQ(3) 5S	0.2	0.4	0.2	0.4	0.2	3.6												
216	VQ(6)+LFL 10S	0.3	0.3	0.3	0.3	0.3	0.3	0.3	0.3	0.3	0.3	0.3	0.3	3	3.4				
217	VQ(9) 10S	0.2	0.4	0.2	0.4	0.2	0.4	0.2	0.4	0.2	0.4	0.2	0.4	0.2	0.4	0.2	0.4	0.2	5
218	OC (3) 12S	4.5	1.5	1.5	1.5	1.5	1.5												
219	OC(4) 12S	5	1	1	1	1	1	1	1										
220	FL(3) 12S	1	1.5	1	1.5	1	6												

v

Codice di lampeggiamento	Tipo di lampeggiamento	FL1	EC1	FL2	EC2	FL3	EC3	FL4	EC4	FL5	EC5	FL6	EC6	FL7	EC7	FL8	EC8	FL9	EC9
221	FL(4) 15S	1	1.5	1	1.5	1	1.5	1	6.5										
222	FL(5) 20S	1	1.5	1	1.5	1	1.5	1	1.5	1	9								
223	MO(A)	1	1	3	7														
224	FL(5) 20S SADO	0.5	1.5	0.5	1.5	0.5	1.5	0.5	1.5	0.5	11.5								
225	FL(4) 15S	0.5	2	0.5	2	0.5	2	0.5	7										
226	FL(5) 20S	0.5	2	0.5	2	0.5	2	0.5	2	0.5	9.5								
227	Q(6)+LFL 15S	0.2	1	0.2	1	0.2	1	0.2	1	0.2	1	0.2	1	3	4.8				
228	Q(9) 15S	0.2	1	0.2	1	0.2	1	0.2	1	0.2	1	0.2	1	0.2	1	0.2	1	0.2	5.2
229	VQ(6)+LFL 10S	0.2	0.4	0.2	0.4	0.2	0.4	0.2	0.4	0.2	0.4	0.2	0.4	3	3.4				
230	CST1	3.273	1.091	1.091	1.091	3.273	1.091	1.091	30										
231	CST2	6	15																
232	LFL 24s	9	15																
233	CST4	3	10																
234	CST5	0.5	1	0.5	1	0.5	4.5												
235	CST6	0.4	0.7	0.4	0.7	0.4	0.7	0.4	0.7	0.4	20.2								
236	CST7	1.5	0.5																
237	CST8	0.5	2.5	0.5	2.5	0.5	2.5	0.5	10.5										
238	CST9	0.6	0.3	0.6	0.3	1.5	56.7												
239	CST10	0.5	1.5	0.5	2.5														
240	CST11	0.3	0.7	0.3	2.7														
241	CST12	6	6																
242	CST13	2	1	5	1														
243	CST14	0.4	0.6	0.4	0.6	0.4	2.6												
244	CST15	0.8	1	0.8	1	0.8	1	0.8	1	0.8	2								
245	CST16	0.8	1	0.8	1	0.8	1	0.8	3.8										
246	CST17	0.5	0.5	0.5	0.5	0.5	5.5												
247	CST18	0.5	2.5	0.5	2.5	0.5	2.5	0.5	10.5										
248	CST19	0.8	5.2																
249	CST20	0.8	6.2																
250	CST21	0.5	2	0.5	2	0.5	2	0.5	8										
251	Fl 3.5s	0.7	2.8																
252	Fl 3.6s	0.7	2.9																

Codice di lampeggiamento	Tipo di lampeggiamento	FL1	EC1	FL2	EC2	FL3	EC3	FL4	EC4	FL5	EC5	FL6	EC6	FL7	EC7	FL8	EC8	FL9	EC9
253	Fl 5.5s	0.7	4.8																
254	Fl(3) 15s	0.5	1.5	0.5	3	0.5	9												
255	GpD(5) 14s	0.5	1.5	0.5	1.5	0.5	1.5	0.5	1.5	0.5	5.5								
256	GpD(5) 15s	0.5	1.5	0.5	1.5	0.5	1.5	0.5	1.5	0.5	6.5								
257	ISO 2.5S	1.25	1.25																
258	Fl(3) 10s	0.5	1.5	0.5	0.5	1.5	5.5												
259	CST22	1	2	1	2	1	2	1	2	1	7								
260	CST23	0.25	2.25																
261	CST24	0.5	0.7	0.5	3.3														
262	CST25	0.5	1	0.5	3	0.5	9												
263	CST26	1.5	0.5	1.5	0.5	1.5	0.5	4.5	0.5										
264	CST27	0.5	1.5	0.5	1.5	0.5	4.5	0.5	13.5										
265	CST28	1.5	0.5	0.5	0.5	0.5	4.5												
266	CST29	0.5	0.5	1.5	4.5														
267	CST30	0.25	0.25																
268	CST31	0.25	0.25	0.25	0.25	0.25	3.75												
269	CST32	0.25	0.25	0.25	0.25	0.25	0.25	0.25	0.25	0.25	0.25	0.25	0.25	0.25	0.25	0.25	0.25	0.25	5.75
270	CST33	0.25	0.25	0.25	0.25	0.25	0.25	0.25	0.25	0.25	0.25	0.25	0.25	2	5				
271	CST34	0.5	0.7	0.5	2.1	0.5	9.7												
272	CST35	0.5	0.7	0.5	2.1	0.5	7.7												
273	CST36	0.5	1.5	0.5	1.5	0.5	1.5	0.5	5.5										

Appendice B:Risoluzione dei problemi

Guasto	Causa possibile	Consiglio
Il programmatore IR non si collega al segnalatore	Batteria del programmatore IR	Su un nuovo programmatore IR, verificare di aver rimosso la linguetta protettiva dalla parte inferiore sul retro del programmatore IR e che la batteria sia carica. Su un vecchio programmatore IR, verificare che le batterie siano cariche.
	Il segnalatore ricerca un segnale IR con un ciclo di 0,5 secondi. Il segnale di ricerca del segnalatore potrebbe non coincidere con la pressione del pulsante di accensione, o potrebbero essere presenti delle interferenze locali.	Posizionare il programmatore vicino (non più di 6" o 15 cm) alla lente trasparente superiore. Premere velocemente e ripetutamente il pulsante di accensione sul programmatore IR per un periodo di 2 secondi. Allo stabilirsi di un collegamento, i LED del segnalatore dovrebbero lampeggiare.
	Una nuovo segnalatore potrebbe essere stato spedito in modalità fabbrica ed essere stato ricevuto entro due ore.	Toccare velocemente tre volte sulla testa del segnalatore o sulla spalla sinistra per attivare il display a LED. Se la voce del menu "stat" indica lo stato "stor", lasciare il segnalatore per due ore (dal momento dell'attivazione del display). Dopo un periodo di due ore, il segnalatore passerà automaticamente dalla modalità "stor" a "on".
La funzione di attivazione a tocco non attiva il display a LED	L'attivazione a tocco è stata disattivata	È necessario un programmatore IR per riattivare questa funzione, seguendo le istruzioni a pagina 17 del presente manuale..
The IR programmer will not edit the lantern's settings – or all menu items are not appearing on the display.	Il segnalatore potrebbe essere in modalità "off"..	Toccare velocemente tre volte sulla testa del segnalatore o sulla spalla sinistra per attivare il display a LED o premere diverse volte sul programmatore IR. Verificare se lo stato della lanterna (stat) è "off". Seguire le istruzioni "Spegnimento o accensione del segnalatore" fornite a pagina 11 (Spegnimento o accensione del segnalatore) del presente manuale.
Un messaggio di errore (Err) appare quando si programma il segnalatore	Il valore immesso non è valido	Un messaggio di errore (Err) appare quando si tenta di immettere un valore al di fuori dei parametri accettabili del segnalatore. Per date e ore: verificare che il valore immesso sia una data valida. Per Tipo di lampeggiamento e Intensità effettiva: Consultare lo strumento di simulazione online all'indirizzo carmanah.com/selector e verificare le impostazioni sostenibili presso il luogo dell'installazione.
I LED/raggi del segnalatore non si accendono	L'ambente è troppo luminoso perché si attivi il segnalatore	Il segnalatore si accende automaticamente al buio, testarlo in un ambiente buio. Verificare il livello di transizione giorno-notte seguendo le istruzioni a pagina 16 del presente manuale.
	Il segnalatore è in stato di disconnessione di bassa	Ricaricare la batteria. Se l'indicatore di ricarica LED non lampeggia, seguire le istruzioni di ricarica a pagina 21 del

Guasto	Causa possibile	Consiglio
I LED/raggi del segnalatore non si spengono	Il segnalatore è in modalità dimostrazione continua (da utilizzarsi solo da distributori e in fabbrica) o il segnalatore è utilizzato in interni con luci fluorescenti.	Cambiare lo stato del segnalatore da "on" a "off" seguendo le istruzioni a pagina 11 del presente manuale.
Il segnalatore è fioco	L'impostazione dell'Intensità effettiva è più bassa di quanto desiderato.	Verificare le impostazioni di Intensità effettiva del segnalatore seguendo le istruzioni dettagliate a pagina 12 del presente manuale. Consultare il simulatore online di Carmanah all'indirizzo carmanah.com/selector per trovare un'intensità
	La funzione ALC è stata disattivata	Toccare velocemente tre volte sulla testa del segnalatore o sulla spalla sinistra per attivare il display a LED. Esaminare i dati sul display a LED per verificare se ALC è impostato su "on" e se lo stato di carica della batteria del segnalatore (bAtt SoC) è basso. Seguire le istruzioni di ricarica a pagina 21 del presente manuale.
I segnalatori dotati di GPS non si sincronizzano.	La sincronizzazione GPS non è abilitata	Portare l'impostazione "SyNC" su "on" seguendo le istruzioni a pagina 18 del presente manuale.
	I codici di lampeggiamento del segnalatore non sono	Verificare che tutti i segnalatori dotati di GPS siano impostati sullo stesso codice di lampeggiamento.

Questo prodotto è conforme alla direttiva EU 2002/96/EC. Il simbolo del cestino barrato riportato sull'apparecchio indica che il prodotto, alla fine della propria vita utile, dovendo essere trattato separatamente dai rifiuti domestici, deve essere conferito in un centro di raccolta differenziata per apparecchiature elettriche ed elettroniche, oppure riconsegnato al venditore al momento dell'acquisto di una nuova apparecchiatura equivalente. L'utente è responsabile del conferimento dell'apparecchio a fine vita alle appropriate strutture di raccolta. L'adeguata raccolta differenziata per l'avvio successivo dell'apparecchio dimesso al riciclaggio, al trattamento e allo smaltimento ambientalmente compatibile contribuisce ad evitare possibili effetti negativi sull'ambiente e sulla salute e favorisce il riciclo dei materiali di cui è composto il prodotto. Per informazioni più dettagliate inerenti i sistemi di raccolta disponibili rivolgersi al locale servizio di smaltimento rifiuti.

GARANZIA Questo prodotto è coperto dalla garanzia Europea di 2 anni, gestita in Italia dall'importatore nazionale Heliant srl. La garanzia è invalidata dal mancato rispetto delle prescrizioni di immagazzinaggio, manutenzione, installazione contenute nel presente documento. Modifiche al prodotto sono vietate, invalidano la garanzia e possono renderlo non conforme alle normative vigenti.

Produttore	Carmanah Tech. Corp.	www.carmanah.com
Distributore	Heliant srl	www.heliant.it
	Reg. Raee T08020000002723	
	Reg. Pile T09060P00000344	

© 2014 Carmanah Technologies Corporation
carmanah.com

Assistenza tecnica: customerservice@carmanah.com
Numero verde in Canada e USA.: 1.877.722.8877
Internazionale: 1.250.380.0052 | Fax: 1.250.380.0062

Numero: 69928_8xx_UserManual_RevB

we put solar to work®

© 2014, Carmanah Technologies Corporation. Revised July 2014. 69928_8xx_UserManual_RevB